DUVAR TİPİ SPLİT KLİMA

SEG INV 9/12/18/24

KULLANIM KILAVUZU

Zorlu Holding Kuruluşudur.

Değerli Müşterimiz,
Öncelikle doğa ve teknoloji dostu bir SEG ürününü tercih ettiğiniz için sizi kutlarız.
Beklentilerinizin üzerinde ürün sunmayı amaç edinen VESTEL, modern tesislerinde özenle üretilen, titiz kalite kontrollerinden geçirilen SEG INVERTER 9/12/18/24 DUVAR TİPİ SPLİT KLİMA' yı kullanımınıza sunmaktadır. Bu kullanım kılavuzu size cihazınızın kullanımında yol gösterecektir. Cihazınızın en ileri teknolojik çözümler içerdiğini ve kullanımının son derece kolay olduğunu göreceksiniz.
Cihazınız, gerekli olan özeni ve bakımı sağladığınız takdirde size uzun yıllar hizmet edecektir.
Cihazınızı kullanırken keyif almanızı diliyoruz.
Bu ürün, çevreye saygılı VESTEL BEYAZ EŞYA A.Ş. tesislerinde doğaya zarar vermeden üretilmiştir.

Güvenlik İle İlgili Önemli Bilgiler
Bu kullanım kılavuzu, cihazınızın ilk kullanımı, güvenliği, kullanım amaçları ve cihazınızın temizliği ve bakımı ile ilgili önemli bilgiler içermektedir.
Bu kullanım kılavuzunu her zaman cihazınızla birlikte muhafaza edin.
Cihazınızı ödünç verdiğinizde bu kullanım kılavuzunu da cihazınızla birlikte verin.
Kullanım kılavuzunu cihazınızı kullanmadan önce, yanık, elektrik çarpması, yangın veya yaralanma riskini azaltmak için dikkatlice okuyun ve cihazınızın çalıştırılması, sorun giderilmesi ve temizliğiyle ilgili talimatlara uyun.
Klimanın montaj işlemi Vestel Yetkili Servisi tarafından yapılmalıdır.
Klimanın topraklaması yapılmalıdır.



UYARI: Ölüm veya ağır yaralanma riskini belirtir.



DİKKAT: Yaralanma veya mal hasarı riskini belirtir.

İçindekiler

Güvenlik Uyarıları 5
Cihazın Kurulumu ile İlgili Güvenlik Bilgileri 5
Cihazın Kullanımı ile İlgili Güvenlik Bilgileri 6
Temizlik ve Bakım Yaparken Dikkat Edilmesi Gereken Güvenlik Bilgileri 10
Taşıma ve Nakliye Sırasında Dikkat Edilmesi Gereken Güvenlik Bilgileri 10
Kurulum 11
Montaj Konumunun Seçilmesi 11
İç Ünite 11
Dış Ünite 11
Soğutma Çevrim Elemanları 12
Isıtma Çevrim Elemanları 12
İç ve Dış Ünite Elektrik Bağlantıları 14
Piller 15
Sorumluluk Sınırlaması 15
Genel Görünüm 16
İç Ünite 16
İç Ünite Gösterge 16
Dış Ünite 16
Uzaktan Kumanda 17
Uzaktan Kumanda Pillerinin Takılması ve Değiştirilmesi 18
Kumanda Saatinin Ayarlanması 18
Uzaktan Kumandanın Kullanılması Sırasında Dikkat Edilmesi Gereken Noktalar 19
Klimanızın Uzaktan Kumanda Olmadan Çalıştırılması 19
Kullanımı 20
İlk Çalıştırma ve Hızlı Kullanım 20
Sıcaklık ve Nem Oranları 20
Klimanızın İşlevleri 21
Soğutma İşlevi 22
Isıtma İşlevi 22
Mod İşlevi 23

Yatay Kanat İşlevi 23
Fan İşlevi 23
Turbo Modu Düğmesi 23
Uyku Modu İşlevi 23
Düşey Kanat İşlevi(*) 24
Otomatik Kapatma İşlevi 24
Otomatik açma kapatma işlevi 24
Hisset İşlevi(*) 25
İç Ünite Eşanjör Kurutma ve Temizleme İşlevi(*) 25
Iyonizer İşlevi (*) 25
Kumanda Işığı (*) 25
Reset İşlevi 25
Pratik ve Faydalı Bilgiler 26
Çalıştırma Önerileri 26
Temizlik ve Bakım 27
Enerji Tüketimi İçin Öneriler 27
Sorun Giderme 30
Teknik Özellikler 32
Ürün Bilgi Fişi SEG INV 9 33
Ürün Bilgi Fişi SEG INV 12 34
Ürün Bilgi Fişi SEG INV 18 35
Ürün Bilgi Fişi SEG INV 24 36
Bilgi Fişleri İle İlgili Açıklamalar 37
Ambalaj Bilgisi 37
Cihazınızın Çevreye Uygun Bir Şekilde Atılması 37
Müşterinin Seçimlik Hakları: 40

Güvenlik Uyarıları

Cihazın Kurulumu ile İlgili Güvenlik Bilgileri

UYARI: Klima topraklanmalıdır. Yetersiz topraklama elektrik çarpmalarına neden olabilir. Topraklama kablosunu bir gaz borusuna, su borusuna, paratonere veya bir telefon topraklama kablosuna bağlamayın. Montaj işleminden sonra, elektrik verilerek topraklama kaçak kontrolü yapılmalıdır. İhmal ederseniz elektrik çarpması veya üründe hasara sebep verebilir.

UYARI: Olası elektrik çarpmalarını önlemek için, nominal kapasiteli bir topraklama kaçağı devre kesicisi takılmalıdır.

UYARI: Montaj işlemi, "Montaj Talimatlarına" uygun olarak Vestel Yetkili Servisi tarafından yapılmalıdır. Müşteriler klimayı kendileri monte etmemelidirler. Aksi takdirde, hasar veya yaralanma meydana gelecektir.

UYARI: Kablo bağlantısı milli elektrik düzenlemelerine uygun olarak uzman bir elektrikçi tarafından yapılmalıdır.

UYARI: Klimanız kalıcı bir şekilde sabit bir kablo donanımına bağlanmışsa ve 10 mA' i aşabilen bir kaçak akıma sahipse, sabit kabloya, çalışma akımı 30 mA' yı aşmayan bir kaçak koruyucu takılmalıdır.

UYARI: Cihazınız elektrik şebekesine uygun akımda gecikmeli V-otomat ile bağlanmalıdır.

UYARI: Klimayı yanıcı gazların veya sıvıların olduğu yerlere monte etmeyin. Bu, yangına neden olabilir.

UYARI: Klimayı iyice sabitleyin; aksi takdirde, anormal gürültü ve titreşim meydana gelecektir.

UYARI: Dış üniteyi, komşularınızın rahatsız olmayacağı bir yere monte edin.

UYARI: Montaj işleminden sonra, elektrik fişi veya şalteri/sigortası kolayca erişilebilir olmalıdır.

- Cihazı yalnızca tip levhası üzerindeki bilgilere göre bağlanmalı ve çalıştırılmalıdır. Cihazı kullanmadan önce elektrik şebekenizin gerilim değerinin cihazın anma değerleri plakasında belirtilen değer ile uyumlu olduğunu kontrol edin.
- Cihazınızı mutlaka sigorta vasıtasıyla topraklı enerji

hattına bağlayın ve çalıştırın.

- Topraklama yapılmadan kullanma sonucu meydana gelebilecek zararlardan üretici firma sorumlu değildir.
- Kurulum ve tamir işlemlerini her zaman Yetkili Servise yaptırın.
- Yetkili olmayan kişiler tarafından yapılan işlemler nedeniyle doğabilecek zararlardan üretici firma sorumlu tutulamaz.
- İç üniteniz yerden yüksekliği 1,8 mt.den az olmayacak şekilde montaj edilmelidir.

Cihazın Kullanımı ile İlgili Güvenlik Bilgileri

UYARI: İç ve dış ünitelerdeki hava girişine veya çıkışına parmaklarınızı, çubukları veya diğer cisimleri sokmayın.

UYARI: Dış ünitenin önüne herhangi bir engel koymayın ve üzerini örtmeyin.

UYARI: Hava akış yönlendiricisinin kanatları arasına birşey sokmayın, iç ünite fanı hasar görebilir ve yaralanabilirsiniz.

UYARI: Fan yüksek hızda döndüğünden yaralanmalar meydana gelebilir.

UYARI: Elektrik kesintilerinde veya gök gürültülü şimşekli havalarda, klimanın hasar görmesini önlemek için sigortayı/şalteri indirerek cihazın güç bağlantısını kesin. Bunu ihmal etmek yangın veya elektrik çarpmasıyla sonuçlanabilir.

UYARI: Kyoto protokolü kapsamında yer alan florlu sera gazları içermektedir.

DİKKAT: Hava akımının uzun süre doğrudan vücudunuza gelmemesine dikkat edin. İnsanları, hayvanları veya bitkileri kesinlikle klimadan çıkan sıcak veya soğuk havaya doğrudan maruz bırakmayın. Havanın yönünü, insanlara doğrudan üflemeyecek şekilde ayarlayın.

Uzun süre soğuk havaya maruz kalmayın. Bu durum fiziksel ve sağlıksal sorunlara neden olacaktır.

DİKKAT: Camları ve kapıları kapatın aksi takdirde, soğutma veya ısıtma performansı düşecektir.

- Ürünü hiç hava almayan alanlarda uzun süre kullanmayın. Ürünü ocak vb. cihaz-

larla aynı anda çalıştırırken ortamı ara sıra havalandırın.

- Nem çok yüksekse ya da kapı veya pencere açıksa ürünü uzun süre çalışır halde bırakmayın.
- Dış ünite hariç cihazı açıkhava koşullarında (güneş,yağmur vb.) bırakmayın.
- Bu cihaz, kapalı mekanlarda kullanılmak üzere ev tipi kullanımlar için tasarlanmıştır. Ürünü, bulunduğunuz mekanı soğutmak ve ısıtma dışında (örn.; hassas aygıtların, gıdaların, evcil hayvanların, bitkilerin korunması için) kullanmayın. Ürün özel bir soğutma sistemi değil, tüketici klimasıdır. Bu gibi kullanımlar bu öğelere zarar verebilir.
- Cihazınız kullanım amacının dışında kullanıldığında ve/ veya kullanımı başka bir şekilde yapıldığında, tehlikeli durumlar yaratabilir veya tehlikeye neden olabilir.
- Cihazınızı sadece açıklanan kullanım amacına göre kullanın.
- Bu kullanım kılavuzunda açıklanmış olan talimatları izleyin.
- Cihazınızın üretim ve kullanım amacı dışındaki amaçlar için kullanılması sonucunda cihazınızda oluşabilecek olan hasarlar ve arızalardan dolayı sorumluluk kabul edilmeyecektir. Bu tür hasarlar, sadece kullanıcı tarafından karşılanır.
- Elektrik devresine aşırı yük binmesini önlemek için, aynı devrede bir başka yüksek güç çeken cihaz çalıştırmayın. Uzatma kabloları ya da çoklu prizlerle bağlantı yapmayın. İhmal ederseniz elektrik çarpması veya üründe hasara sebep olabilir.
- Bu cihaz, güvenli bir şekilde kullanılmasıyla ilgili kendilerine gözetim veya talimat verilmişse ve içermiş olduğu tehlikeler kendileri tarafından anlaşılmışsa 8 yaş ve üzeri çocuklar ve fiziksel, duyusal veya zihinsel yetenek eksikliği bulunan veya tecrübe ve bilgi eksikliği olan kişiler tarafından kullanılabilir.
- Çocuklar cihaz ile oynamamalıdır.
- Özellikle çocukları klimanın iç ünitesinden uzak tutun.
- Temizleme ve kullanıcı bakı-

mı, gözetimsiz çocuklar tarafından yapılmamalıdır.
- Ambalaj malzemeleri çocuklar için tehlikelidir. Bütün ambalaj malzemelerini çocukların ulaşamayacakları bir yerde muhafaza edin.
- Kullanmadan önce, cihazınızın fonksiyonlarını doğru bir şekilde kontrol edin.
- Cihaz yalnızca elektrik kablosunda ve cihazın gövdesinde hiçbir hasar görünmediği takdirde kullanılmalıdır.
- Elektrik kablosunda düzenli olarak hasar kontrolü yapın. Ürünün elektrik kablosunu çekerek zorlamayın. Elektrik kablosunun üzerine hiçbir eşya koymayın.
- Elektrik kablosu zarar görmüşse, herhangi bir tehlikenin önlenmesi için, sadece üreticinin önerdiği yetkili servis tarafından değiştirilmelidir.

Cihazınızı asla aşağıdaki durumlarda kullanmayın:
- Cihaz veya elektrik kablosu hasarlı ise,
- Cihaz düzgün çalışmazsa,
- Cihaz elektrikli parçalar görülecek şekilde hasar görmüşse,
- Cihaz ıslanmışsa, su veya diğer sıvıların içine düşmüşse, sel baskınına maruz kalmışsa, elektriksel parçaları suyla temas etmişse,
- Cihazdan garip bir ses, duman ve koku gelirse.

Eğer yukarıdaki durumlardan birisi tespit edilirse, cihazınızı hemen kapatın, güç bağlantısını kesin ve yetkili servisle irtibata geçin.

- Hasarlı bir cihaz ya da cihazın hasarlı parçaları ciddi yaralanmalara ve yangına neden olabilir.
- Cihazınızda herhangi bir arıza meydana gelirse, cihazı kendiniz tamir etmeye kalkışmayın. Cihazı sökmeyin, yanlış bir şekilde tekrar monte edilirse, kullanılırken elektrik çarpması riskine neden olabilir. Cihazın içinde kullanıcı tarafından tamiri yapılabilecek parça yoktur.
- Üretici tarafından tavsiye edilmeyen aksesuarların kullanılması cihaz hasarına ve yaralanmalara neden olabilir.
- Üründe soğutucu gaz do-

laşımının gerçekleştiği soğutma devresine kesici ve delici aletler kullanarak zarar vermeyin. Isı değiştirici gaz kanallarının ve boru uzantılarındaki üst yüzey kaplamalarının delinmesi durumunda püskürecek soğutucu gaz, cilt tahrişleri ve göz yaralanmalarına sebep olur.

- Çalışır durumda iken, üründeki hava giriş-çıkış bölümlerini ve dış ünitenin üzerini örtmeyin veya herhangi bir cisimle kapatmayın.
- Ürüne doğru yanıcı ve soğutucu gazlar içeren spreyler sıkmayın.
- Üründe soğutucu gaz kaçağı meydana geldiğinde, ortamı havalandırmak için pencereleri açın ve Yetkili Servisi arayın.
- Ürünün bulunduğu ortamda yanıcı gaz kaçağı meydana geldiğinde, gazı ve klimayı kapatın. Ortamı iyice havalandırmadan klimayı tekrar çalıştırmayın.
- Cihazın ve elektrik kablosunun yakınında ısıtıcı cihazlar koymayın. Bu cihazlardan yayılabilecek aşırı ısı, ürünün plastik parçalarında erimeye neden olabilir.

- Islak ve nemli ellerinizle cihaza dokunmayın, çalıştırmayın.
- Ürün uzun süre kullanılmayacaksa, elektrik bağlantısını sigortadan kesin.
- Enerji kesintisi sonrası enerji tekrar geldiğinde, klimanız en son çalıştığı modda tekrar çalışmaya başlar.
- Eğer elektrik kesintisi devam ederken evinizden çıkacaksanız, klimanızın otomatını kapalı konuma getiriniz.
- Asla deliklerin içine herhangi bir cisim düşürmeyin ya da sokmayın.

Aşağıdaki durumlarda cihazın kapatıldığından ve sigortadan/şalterden elektriğinin kesildiğinden emin olun:

– Kurulumdan önce,
– Temizlik ve bakım işleminden önce,
– Tamir işlemlerinden önce.

- Üründen tahliye edilen suyu içmeyin. Aksi takdirde ciddi sağlık problemleriyle karşılaşabilirsiniz.

- Dış üniteyi dik olarak taşıyınız ve beklediği yerde dik olarak bulundurunuz.
- İç ve dış ünite kutularının üzerine basmayınız. ve üzerlerine ağır yükler koymayınız.
- İç üniteyi yağmur altında veya ıslanabileceği bir yerde bırakmayınız.
- Cihaz monte edildiği yerden sökülerek başka bir yere montajı yapılacaksa yetkili servis ile bağlantıya geçiniz.
- "Temizlik ve Bakım" bölümünde anlatıldığı gibi cihazınızı temizleyip, bakımını gerçekleştirin.
- Kimyasal maddeleri kullanmayın veya klimanın yakınına yerleştirmeyin. Benzin, tiner veya benzeri solventleri kullanmayın.
- Hava filtresini iyice kuruduktan sonra takın. Filtreler olmadan çalıştırılması arızaya sebep olabilir.

Temizlik ve Bakım Yaparken Dikkat Edilmesi Gereken Güvenlik Bilgileri

- Temizlemeden önce elektrik çarpma riskine karşı koruma için cihazınızı kapatıp, sigortasını veya şalterini indirin.
- Klimayı temizlemek için sıvı veya aşındırıcı deterjanlar kullanmayın. Üzerine su ve diğer sıvıları sıçratmayın; aksi takdirde, plastik parçalar hasar görebilir ve hatta elektrik çarpması meydana gelebilir.
- Kısa devrelerin ve yangının meydana gelmesini önlemek için, iç üniteyi kuru tutun.

Taşıma ve Nakliye Sırasında Dikkat Edilmesi Gereken Güvenlik Bilgileri

Klimanızın taşınması ve nakliyesi esnasında, iç üniteyi taşırken OK yönüne dikkat ediniz.

Kurulum

UYARI: Klima milli tesisat talimatına uygun olarak kurulmalıdır.

UYARI: Klimanın kurulumu "Kurulum talimatlarına" uygun olarak Vestel Yetkili Servisi tarafından yapılmalıdır.

UYARI: Montaj binanın merdivenlerine, çıkışlarına ve koridorlarına yapılmamalıdır.

Cihazın denendiği statik basınç 100 KPa'dır.

Cihazda kullanılan sigorta 9.000 ve 12.000 btu için C tipi 16A, 18.000 ve 24000 btu için C tipi 20A' dir

Cihazınızın yanlızca dış ünitesi bina dışında kullanıma uygundur.

Montaj Konumunun Seçilmesi

İç Ünite

- Klimanın yakınında buhar veya ısı kaynağı olmamalıdır.
- Montaj konumunda hava dolaşımını etkileyen herhangi bir engel olmamalıdır.
- Hava dolaşımı iyi olmalıdır.
- Tahliye kolay yapılabilmelidir.
- Gürültüyü azaltmak için önlemlerin alınması kolay olmalıdır.

Kapı girişine yakın olmamalıdır.
Klima ile duvar, tavan, dekorasyon ve diğer engeller arasında yeterli mesafe olmalıdır.
Montaj konumu tavandan yaklaşık 30cm mesafede olmalıdır.

Dış Ünite

- Dış üniteyi güneş ışığından veya yağmurdan koruyan bir tente varsa, kondenserin ısıyı dağıtımının engellemediğinden emin olun.
- Klima ile duvar, tavan, dekorasyon ve diğer engeller arasında yeterli mesafe olmalıdır.

Soğutma Çevrim Elemanları

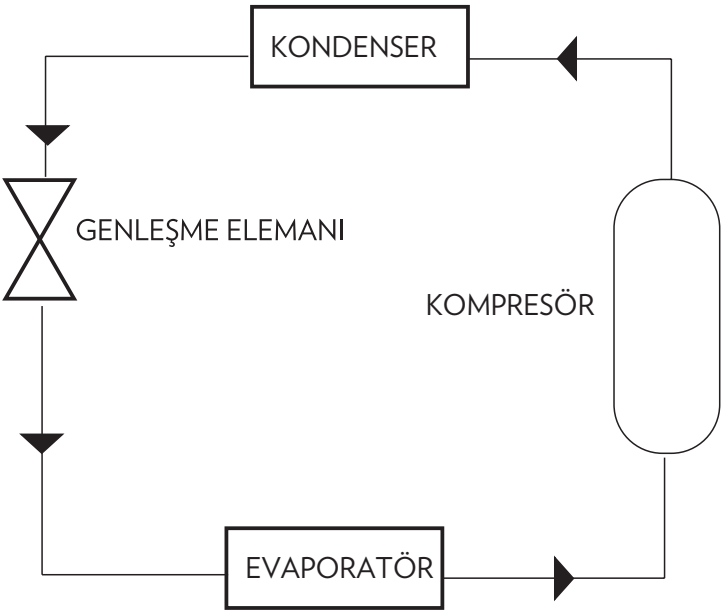

Isıtma Çevrim Elemanları

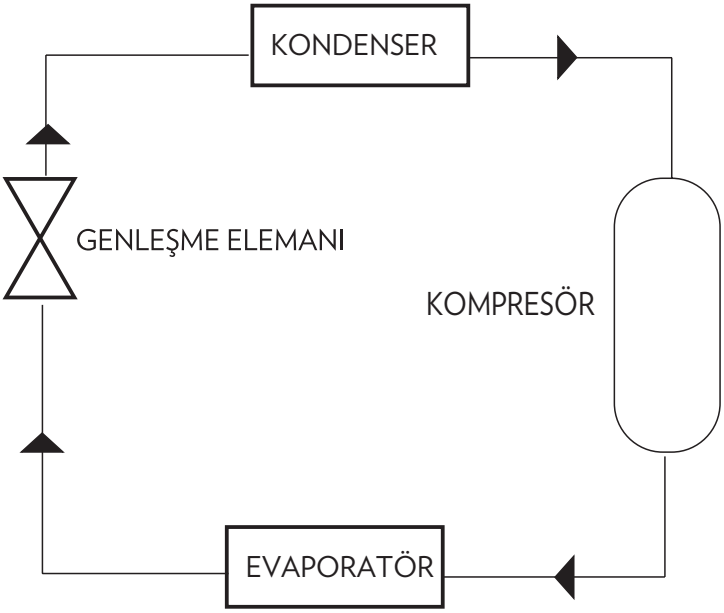

İç ve dış ünitelerin kurulumunu yaparken aşağıdaki şemada belirtilen açıklıklara uyulmalıdır.

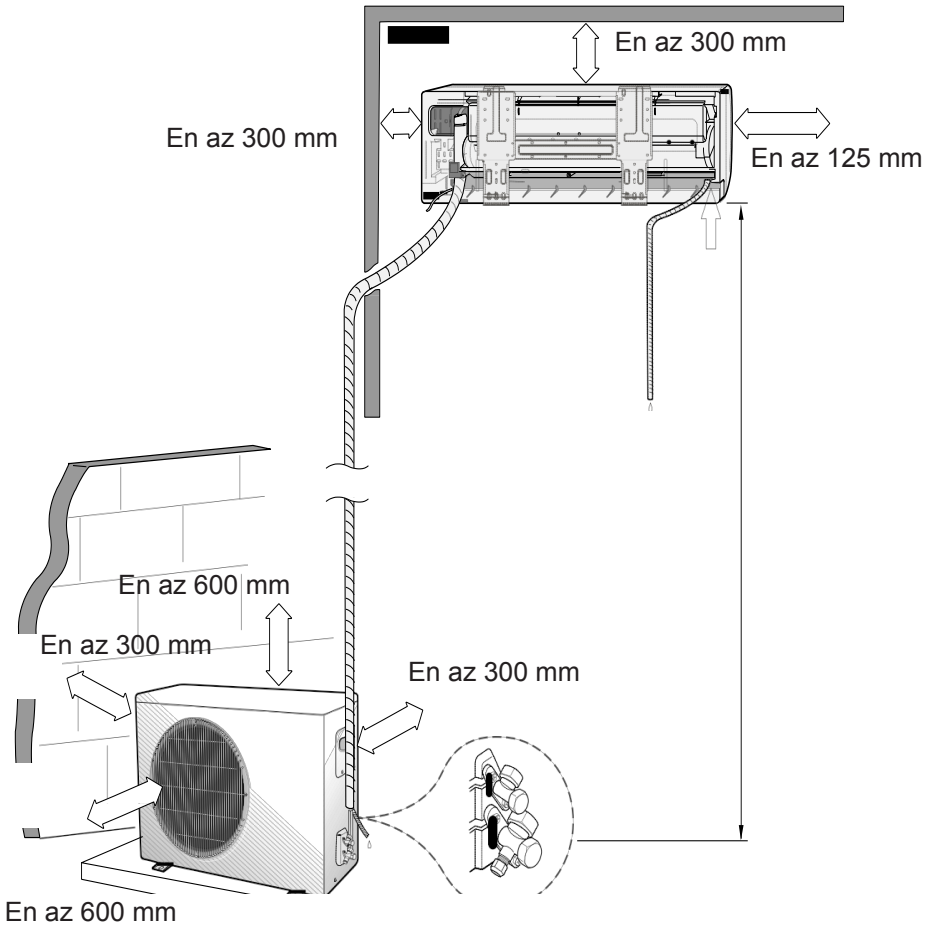

İç ve Dış Ünite Elektrik Bağlantıları

İç ve dış ünite bağlantı şeması

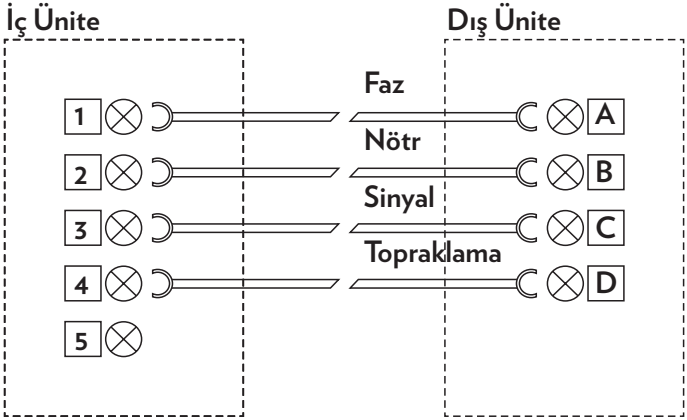

Dış ünite kablo bağlantı şeması

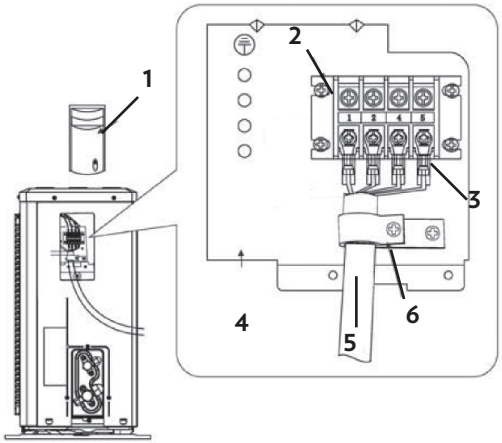

1. Kapak
2. Terminal panosu
3. Topraklama kablosu
4. Pano
5. Ara bağlantı kablosu
6. Kablo bağlantı tespit vidası

Piller

Pilleri doğrudan güneş ışığı, ateş vb. etkenlere veya aşırı sıcağa maruz bırakmayın.

Kullanılmış pillerle yeni pilleri bir arada kullanmayın. Biten pilleri pillerin takılması bölümünde anlatıldığı şekil ve tipteki pillerle değiştirin. Şarj edilebilir piller kullanmayın.

Pillerin akmış olması halinde uzaktan kumandayı kullanmayın. Pillerden akan sıvıya temas etmeyin. Temas halinde suyla yıkayın.

Sorumluluk Sınırlaması

Bu kılavuzda yer alan tüm teknik bilgiler, kullanım talimatları, cihazın çalıştırılması ve bakımı, cihazınızla ilgili son bilgileri içerir. Üretici firma, bu kullanım kılavuzundaki talimatlara uyulmaması, cihazın kullanım amacının dışında kullanılması, yetkili olmayan onarım işlemleri, cihaz üzerinde izin verilmeyen değişiklikler yapılması ve üretici firma tarafından onaylanmamış yedek parçaların kullanılması nedeniyle oluşabilecek hasar ve yaralanmalar için herhangi bir sorumluluk kabul etmez.

Genel Görünüm

İç Ünite

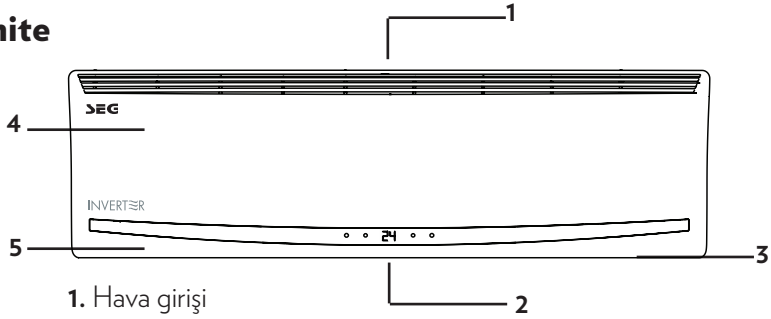

1. Hava girişi
2. Gösterge
3. Hava çıkışı
4. Ön kapak
5. Yatay kanat

İç Ünite Gösterge

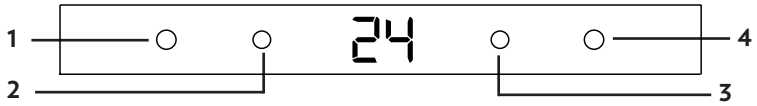

1. Çalışma modu göstergesi
2. Zamanlayıcı göstergesi
3. Fan göstergesi
4. Turbo göstergesi

Dış Ünite

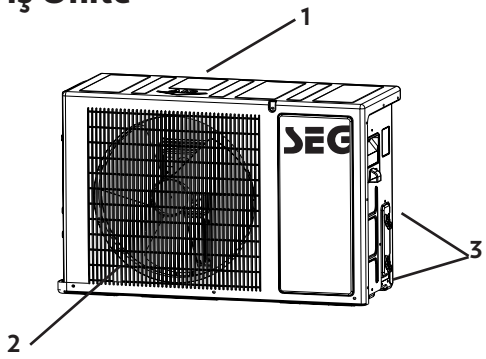

1. Hava girişi
2. Hava çıkışı
3. İç ünite bağlantı noktaları

Uzaktan Kumanda

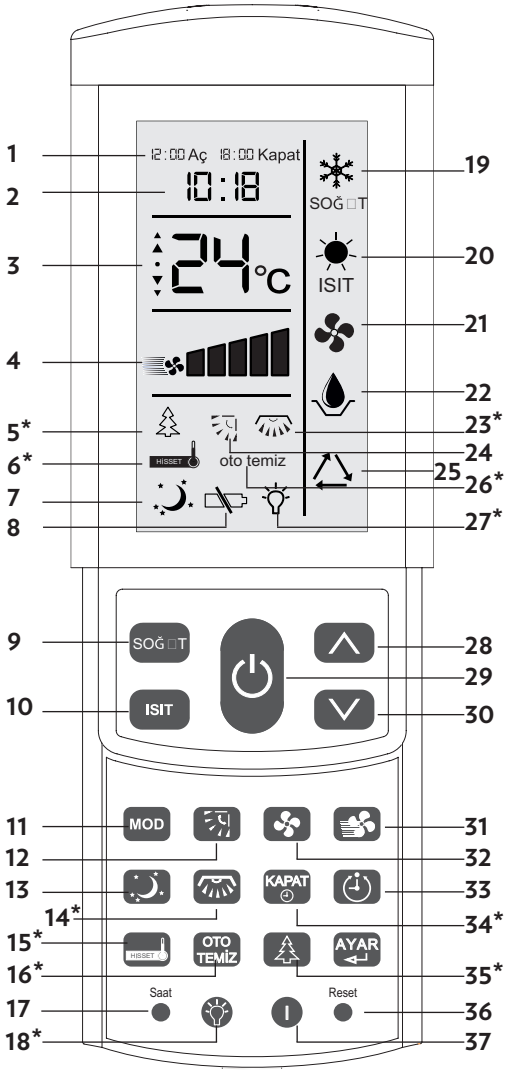

(*) işaretli düğmeler ve özellikleri satın aldığınız üründe bulunmadığı için çalışmayabilir.

1. Açma kapama ayar göstergesi
2. Saat
3. Sıcaklık göstergesi
4. Fan hız göstergesi
5. Iyonizer(*)
6. Konum sıcaklığını hisset (*)
7. Uyku modu
8. Pil doluluk göstergesi
9. Soğutma düğmesi
10. Isıtma düğmesi
11. Mod seçim düğmesi
12. Yatay kanat ayarı düğmesi
13. Uyku modu düğmesi
14. Düşey kanat ayarı düğmesi (*)
15. Hisset özelliği düğmesi (*)
16. Otomatik temizleme düğmesi(*)
17. Saat ayarı düğmesi
18. Klima ışığı düğmesi(*)
19. Soğutma modu göstergesi
20. Isıtma modu göstergesi
21. Fan modu göstergesi
22. Nem alma modu göstergesi
23. Düşey kanat göstergesi (*)
24. Yatay kanat göstergesi
25. Otomatik mod göstergesi
26. Otomatik temizleme göstergesi (*)
27. Klima ışığı (*)
28. Sıcaklık arttırma düğmesi
29. Açma kapama düğmesi
30. Sıcaklık düşürme düğmesi
31. Turbo modu düğmesi
32. Fan hız ayarı düğmesi
33. Açma kapama ayar düğmesi
34. Otomatik kapama ayar düğmesi(*)
35. Iyonizer düğmesi (*)
36. Fabrika ayarları düğmesi
37. Kumanda ışığı düğmesi

Uzaktan Kumanda Pillerinin Takılması ve Değiştirilmesi

İki adet AAA tip 1,5 V kalem pil kullanın, şarj edilebilir pil kullanmayın.
Uzaktan kumandanın pil yuvasının kapağını ok yönünde açın. İki adet AAA 1,5V pili (+) ve (-) yönlerinin doğru olduğuna dikkat ederek yuvalarına yerleştirin ve kapağı tekrar kapatın. Pillerin (+) ve (-) yönleri kumandanın pil yuvasında gösterilmekltedir.



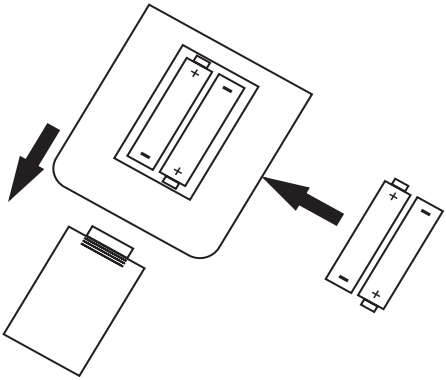

Kumanda Saatinin Ayarlanması

Klimanızda istediğiniz zamanda otomatik olarak açıp kapatmak için kullanabileceğiniz saat bulunmaktadır. Klimanızı yeni aldığınızda ya da kumandanızın pillerini değiştirdiğinizde saati ayarlamanız gerekir.

Saat ayarı ilk kez yapılacağı zaman pilleri yerleştirdikten sonra saat düğmesine basın. Kumanda üzerindeki saat göstergesi 00:00 şeklinde yanıp sönmeye başlar. geçerli zamanı ayarlamak için kumandanızdaki aşağı ve yukarı ok tuşları ile doğru saati ayarlayabilirsiniz.

düğmesine her bastığınızda zaman bir dakika artar.

düğmesine her bastığınızda zaman bir dakika azalır.

Düğmeleri basılı tuttuğunuzda dakikalar hızlı bir şeklide artacak ya da azalacaktır.

Saat istediğiniz zamana geldiğinde ayar düğmesine bastığınızda kumandanızdaki saat ayarlanmış olur.

Saati yeniden ayarlamanız gereken durumlarda doğrudan saat düğmesine basarak ayarlamaya başlayabilirsiniz.

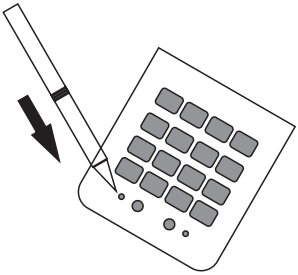

Uzaktan Kumandanın Kullanılması Sırasında Dikkat Edilmesi Gereken Noktalar

Klimanızı uzaktan kumanda ile etkin ve verimli bir şekilde kolayca kullanabilmek için aşağıdaki noktalara dikkat ediniz:

- Uzaktan kumandayı klimadaki sinyal alıcıya doğru tutun. Uzaktan kumanda alıcıdan en fazla 6m uzakta olmalıdır.
- Uzaktan kumanda ve alıcı arasında herhangi bir engel bulunmamalıdır.
- Uzaktan kumandayı düşürmeyin veya atmayın.
- Uzaktan kumanda tuşlarına bastığınızda klimadan bip sesi gelmiyorsa sinyal alınmamış demektir. Tekrar tuşa basın.
- Uzaktan kumandayı doğrudan güneş ışınlarının doğrudan ulaştığı yerlere ve ısı yayan bir kaynağın yayına koymayınız.

Klimanızın Uzaktan Kumanda Olmadan Çalıştırılması

Uzaktan kumandanız kaybolur ya da kullanılmaz hale gelirse klimanızı doğrudan iç üniteden çalıştırabilirsiniz.

1. İç ünitenin ön kapağını sol ve sağ alt kısımlarından tutarak çekin ve yukarı kaldırın.
2. Cihazın sağ tarafındaki düğmeye basarak çalıştırın. Düğmeye bastıktan sonra çalışma göstergesi yanar ve cihaz oda sıcaklığına göre en uygun modda çalışmaya başlar.
3. Cihazı kapatmak için yeniden açma / kapama düğmesine basın.

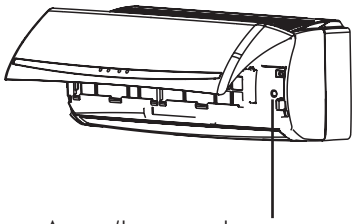

Açma/kapama düğmesi

Kullanımı

Klimanızı kolay ve etkin kullanabilmeniz için gerekli tüm işlevler uzaktan kumandanızda yer almaktadır. Tüm işlevler kumanda üzerindeki düğmelerle yönetilmekte ve kumanda ekranında yapılan değişiklikler gözlenebilmektedir.

İlk Çalıştırma ve Hızlı Kullanım

Klimanız yetkili servis tarafından kurulup kullanıma hazır hale geldikten sonra kumandanızın üzerindeki açma / kapama düğmesine basarak çalıştırabilirsiniz. Klimanızın en çok kullanacağınız soğutma-ısıtma derece değiştirme gibi işlevleri hızlı ve kolay erişim için göstergelerin bulunduğu bölümün hemen altında yer almaktadır. Klimanızı buradaki düğmelerden açıp kapatabilir, çalışma şeklini değiştirerek ya da sıcaklığı arttırıp düşürerek istediğiniz sıcaklık için klimanıza komut verebilirsiniz.

Açma / kapama düğmesine basarak klimanızı açıp kapatabilirsiniz.
Soğut düğmesine basarak klimanızı soğutma moduna geçirip sıcaklık arttırma ve sıcaklık düşürme düğmeleri ile istediğiniz sıcaklığı seçebilirsiniz.
Isıt düğmesine basarak klimanızı ısıtma moduna geçirip sıcaklık arttırma ve sıcaklık düşürme düğmeleri ile istediğiniz sıcaklığı seçebilirsiniz.

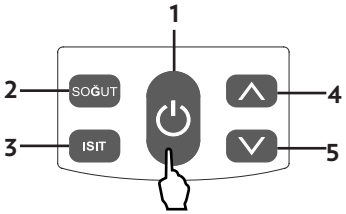

1. Açma / Kapama düğmesi
2. Soğutma modu
3. Isıtma modu
4. Sıcaklık arttırma
5. Sıcaklık düşürme

Sıcaklık ve Nem Oranları

Klimanızı kullanabileceğiniz sıcaklık ve nem oranları;

Isıtma

Dış ortam sıcaklığı	İç ortam sıcaklığı	İç ortam nem oranı
0°C - 24°C yaklaşık	27°C veya altı	-

Soğutma

Dış ortam sıcaklığı	İç ortam sıcaklığı	İç ortam nem oranı
21°C - 41°C yaklaşık	23°C-28°C yaklaşık	%80 veya altı

Nem Alma

Dış ortam sıcaklığı	İç ortam sıcaklığı	İç ortam nem oranı
18°C - 43°C yaklaşık	20°C-23°C yaklaşık	-

- Dış ortam sıcaklığı yüksekse otomatik koruma özelliği devreye girebilir ve klima durur.
- Dış ortam sıcaklığı düşükse su sızdırma ve diğer aksaklıklar meydana gelebilir, evaporatör buzlanmış olabilir.
- Yüksek nem oranında klima çok uzun süre kullanılırsa su yoğuşup iç ünite yüzeyine damlayabilir.
- Klimanız ısıtmada çalışıyor ve dış ortam sıcaklığı 0°C'nin altında ise klimanız tam kapasite çalışmaz.
- Klimanız soğutmada çalışıyor ve dış ortam sıcaklığı 40°C'nin üzerinde ise klimanız tam kapasite çalışmaz.

Klimanızın İşlevleri

UYARI: Klimanızın işlevleri ürünün özelliklerine göre farklılık göstermektedir. Bu nedenle ilerleyen sayfalarda anlatılan bazı işlevlerden (*) işareti olanlar ürününüzde bulunmadığı için çalışmaz.

Klimanızı daha etkin ve verimli kullanabilmeniz için uzaktan kumanda ile rahatça yönlendirebileceğiniz işlevleri bulunmaktadır. Bu işlevlerle daha keyifli bir yaşam alanı elde edebilirsiniz.

Soğutma İşlevi
Soğutma işlevi ile sıcak bir ortamda istediğiniz serinlikte hava elde edebilirsiniz.

Isıtma İşlevi
Isıtma işlevi ile soğuk bir ortamda istediğiniz sıcaklıkta hava elde edebilirsiniz.

Mod İşlevi
Mod düğmesi ile kullanabileceğiniz bu işlevle diğer işlevler arasında hızlıca gezinerek istediğiniz işlevi seçebilirsiniz.

Yatay Kanat Yönlendirme İşlevi
Yatay kanadın konumunu istediğiniz gibi ayarlayarak havanın ortamdaki dolaşımını dikey olarak yönlendirebilirsiniz.

Fan İşlevi
İç ünitenin ortama verdiği havanın hızını isrtediğiniz gibi arttımanızı ya da azaltmanızı sağlar.

Turbo İşlevi
Turbo işlevi ile mümkün olan en hızlı soğutma ya da ısıtmayı elde edebilirsiniz.

Uyku Modu İşlevi
Uzun çalışma sürelerinde klimanızın kademeli olarak ısıyı azaltmasını ya da arttırması sağlar. Ortamın uzun süre sonunda çok soğuk ya da sıcak olmasını önler.

Dikey Kanat Yönlendirme İşlevi
Dikey kanatların konumunu istediğiniz gibi ayarlayarak havanın ortamdaki dolaşımını yatay olarak yönlendirebilirsiniz.

Kapat İşlevi
Klimanızın önceden belirleyeceğiniz saatte kapanarak gereksiz enerji tüketimini engeller.

Otomatik Açma / Kapama İşlevi
Klimanızın önceden belirleyeceğiniz saatlerde açılmasını ve kapanmasını programlayabilirsiniz.

Hisset İşlevi
Klimanız kumandanızın bulunduğu konumdaki sıcaklığı dikkate alarak çalışır.

Otomatik Temizleme İşlevi
Klimanızın çalışma bit iminde kendiliğinden nem alma ve temizleme yapmasını sağlar.

Iyonizer İşlevi
Klimanızın üreteceği iyonları ortamdaki havaya salarak havadaki istenemyen parçacıkları toplamasını sağlar.

Soğutma İşlevi

Klimanızın bulunduğunuz ortamda soğutma yapmasını istiyorsanız;

- Klimanız kapalı ise açın.
- Klimanız son seçtiğiniz modda yeniden çalışmaya başlar.
- Kumandanızın ekranında ❄ simgesi aktif hale gelene kadar mod düğmesine basın. Soğutma moduna kumandanızdaki hızlı erişim düğmesinden de geçebilirsiniz.

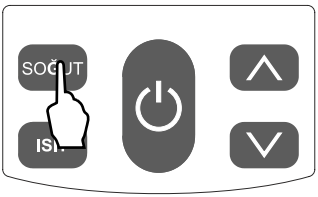

- Soğutma modunu seçtikten sonra sıcaklık ayarlama düğmelerinden istediğiniz sıcaklığı seçebilirsiniz.
- Düğmelere her bastığınızda sıcaklık 1°C artar ya da azalır. Soğutma modunda en düşük sıcaklık 18°C'dir.
- Soğutma modunda fan düğmesi ile fan hızını, yatay ve düşey kanat ayar düğmeleri ile de hava akış yönünü ayarlayabilirsiniz.

Fan Düğmesi

Düşey Kanat Düğmesi

Yatay Kanat Düğmesi

İstediğiniz anda modu değiştirebilirsiniz.

Bazı özellikler klimanızda olmadığı için ilgili düğmeler çalışmayabilir.

Isıtma İşlevi

Klimanızın bulunduğunuz ortamda ısıtma yapmasını istiyorsanız;

- Klimanız kapalı ise açın.
- Klimanız son seçtiğiniz modda yeniden çalışmaya başlar.
- Kumandanızın ekranında ☀ simgesi aktif hale gelene kadar mod düğmesine basın. Isıtma moduna kumandanızdaki hızlı erişim düğmesinden de geçebilirsiniz.

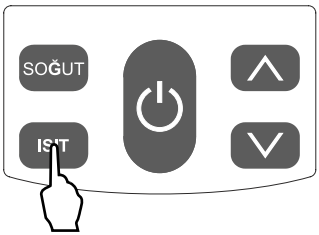

- Isıtma modunu seçtikten sonra sıcaklık ayarlama düğmelerinden istediğiniz sıcaklığı seçebilirsiniz.
- Düğmelere her bastığınızda sıcaklık 1°C artar ya da azalır. Isıtma modunda en düşük sıcaklık 30C'dir.
- Soğutma modunda fan düğmesi ile fan hızını, yatay ve düşey kanat ayar düğmeleri ile de hava akış yönünü ayarlayabilirsiniz.

Fan Düğmesi

Düşey Kanat Düğmesi

Yatay Kanat Düğmesi

İstediğiniz anda modu değiştirebilirsiniz.

Bazı özellikler klimanızda olmadığı için ilgili düğmeler çalışmayabilir.

Mod İşlevi MOD

Mod düğmesi ile klimanızın soğutma, ısıtma, oto, nem alma ve fan modlarında hızlıca geçiş yapabilirsiniz. Mod düğmesine her bastığınızda bir sonraki moda geçilir.

Yatay Kanat İşlevi

Yatay kanat düğmesi ile klimanızın iç ünitesinin üflediği havanın yönünü dikey olarak ayarlayabilirsiniz. Yatay kanat düğmesine bastığınızda yatay kanatlar aşağı ve yukarı hareket etmeye başlar. Düğmeye bir kez daha bastığınızda yatay kanat olduğu konumda durur. Klimanızın yatay kanatlarını bu yöntemle farklı konumlarda ayarlayabilirsiniz. Klimanızı kapattığınızda yatay kanatlar tamamen kapalı konuma gelecektir. **Yatay kanatlara kesinlikle elle müdahele etmeyiniz.**

Fan İşlevi

Klimanızın bulunduğu oda ya da ortamda havayı tazelemek için fan modunu kullanabilirsiniz. Fan hızını da ihtiyacınıza göre bu düğmeden ayarlayabilirsiniz. Fan hızı için üç farklı seviyede ayar vardır. Fan düğmesine her bastığınızda hız bir seviye artar ve en hızlı seviyede bir kez daha bastığınızda an alt seviyedeki hıza geri döner.



düşük orta yüksek

Turbo Modu Düğmesi

Klimanızdan mümkün olan en kısa sürede istediğiniz sıcaklığı elde edebilmek için turbo modunu kullanabilirsiniz. Klimanız 30 dakika boyunca en yüksek hızda çalıştıktan sonra bir önceki seçilmiş moda dönerek çalışmaya devam eder. Turbo modunu 30 dakika dolmadan durdurmak için düğmeye bir kez daha basmanız yeterlidir.

Uyku Modu İşlevi

Klimanızın uzun çalışma süreleri sonunda bulunduğu ortamı hep aynı derecede (soğuk ya da sıcak) tutmasını istemiyorsanız uyku modu ile zaman geçtikçe derecenin değişmesini sağlayabilirsiniz.

Uyku modunu seçtiğinizde eğer soğutma modunda iseniz klimanız ilk bir saatin sonunda sıcaklığı 1°C, ikinci bir saatin sonunda da 1°C daha arttıracaktır. Klimanız 6 saat daha bu derecede çalıştıktan sonra otomatik olarak kapanacaktır.

Uyku modunu seçtiğinizde eğer ısıtma modunda iseniz klimanız ilk bir saatin sonunda sıcaklığı 2°C, ikinci bir saatin sonunda da 2°C daha düşürecektir. Klimanız 6 saat daha bu derecede çalıştıktan sonra otomatik olarak kapanacaktır.

Soğutma: Sıcaklık 1. ve 2. saatlerin sonunda 1'er °C artar. İki saat sonunda 2°C'lik artış olduktan sonra 6 saat boyunca değişmez ve toplam 8 saat sonunda uyku modu sona erer.

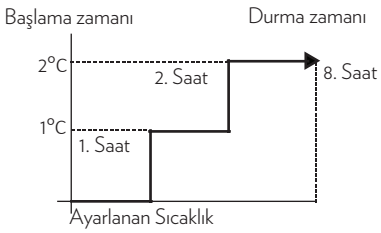

Isıtma: Sıcaklık 1. ve 2. saatlerin sonunda 2'şer °C azalır. İki saat sonunda 4°C'lik azalma olduktan sonra 6 saat boyunca değişmez ve toplam 8 saat sonunda uyku modu sona erer.

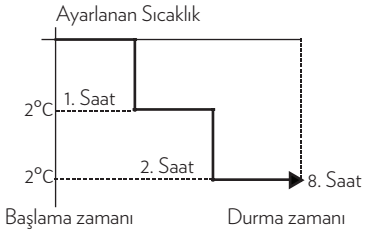

Düşey Kanat İşlevi(*)

Düşey kanat düğmesi ile klimanızın iç ünitesinin üflediği havanın yönünü yatay olarak ayarlayabilirsiniz. Düşey kanat düğmesine bastığınızda düşey kanatlar aşağı ve yukarı hareket etmeye başlar. Düğmeye bir kez daha bastığınızda düşey kanat olduğu konumda durur. Klimanızın düşey kanatlarını bu yöntemle 5 farklı konumda ayarlayabilirsiniz. Klimanızı kapattığınızda düşey kanatlar tamamen kapalı konuma gelecektir. **Düşey kanatlara kesinlikle elle müdahele etmeyiniz.**

Otomatik Kapatma İşlevi

Otomatik kapatma düğmesi klimanızın belirlediğiniz bir sürenin sonunda otomatik olarak kapanmasını sağlar. Otomatik kapatma için 5 farklı süreden birini seçebilirsiniz. Düğmeye her bastığınızda bir sonraki süre seçilir. Kumanda gösterge ekranındaki sayaç 00.00' a geldiğinde klima kapanır.

Otomatik kapatma için seçebileceğiniz süreler 30 dakika, 1 saat, 2 saat, 3 saat ve 5 saattir.

UYARI:Bu özellik klimanızda bulunmadığı için çalışmayabilir.

Otomatik açma kapatma işlevi

Klimanızın istediğiniz saatlerde açılmasını ya da kapanmasını daha önceden ayrı ayrı belirleyebilirsiniz. Klimanız istediğiniz saatte kapanmadan önceki modda çalışmaya başlar, istediğiniz saatte de kapanır.



Otomatik açma zamanını ayarlamak içi klimanız kapalıyken düğmeye basın. Kumanda gösterge ekrarında istediğiniz açılış saatini ayarlamak için kumandanızın ortasındaki sıcaklık arttırma ve düşürme düğmelerini kullanın. Klimanız otomatik olarak ayarı kaydeder. Eğer zamanlama düğmesine yeniden basar ya da ayarlanan saatten önce klimayı açarsanız ayarlar iptal olur.

Otomatik kapama zamanını ayarlamak için klimanız açıkken düğmeye basın. Kumanda gösterge ekranında istediğiniz kapanış saatini ayarlamak için kumandanızın ortasındaki sıcaklık arttırma ve düşürme düğmelerini kullanın. Klimanız otomatik olarak ayarı kaydeder. Eğer zamanlama düğmesine yeniden basar ya da ayarlanan saatten önce klimayı kapatırsanız ayarlar iptal olur.



* Otomatik açma ve kapama özelliğinin doğru çalışması için kumandadaki saatin doğru ayarlanmış olması gerekmektedir.

Açma ve kapama ayarı için ayarlayabileceğiniz süreler 10' ar dakika artacak ve azalacaktır. İstediğiniz açma ya da kapa

ma zamanı ekranda göründüğünde ayar düğmesine basın. Belirlediğiniz zamanlar kaydedilecektir.

Hisset İşlevi(*) HİSSET

Hisset işlevi ile oda sıcaklığının kumandanın bulunduğu konumdaki sıcaklığa göre otomatik olarak ayarlanmasını sağlayabilirsiniz. Klimanız kumandanın bulunduğu konumdaki sıcaklığı istenen sıcaklık olarak belirler ve bu bilgiye göre çalışır. Kumandanızı klimanız ile doğrudan iletişim kurabileceği bir yere koymanız yeterli olacaktır.

İç Ünite Eşanjör Kurutma ve Temizleme İşlevi(*) OTO TEMİZ

Bu özellikle soğutma ve nem alma modlarında klimanızı kapattığınızda iç ünite eşanjörü üzerinde havanın yoğuşması nedeniyle biriken su kurutulur ve eşanjör temizlenir. İşlev klimanız kapandıktan sonra devreye girer ve 15 dakika boyunca fan çalışır. Kurutma işlevi ısıtma modunda çalışmaz.

Iyonizer İşlevi (*)

Klimanızdaki iyon üretici ile (-) yüklü iyonlar üretilip fan ile ortama verilmesiyle çalışan bir işlevdir. Negatif iyonlar havada asılı duran toz, sigara dumanı, küf vb. solunum yoluyla insan sağlığına zarar veren parçacıkları parçalar ya da çökerterek ortamdan uzaklaştırır. Böylece ortamdaki havanın dönüşüm yapması nedeniyle ortaya çıkan hava kirliliğinin önüne geçilmiş olur. Negatif iyonlarla ortamdan uzaklaştırılan parçacıklar ortamdaki yüzeyler ve klimanızın iç ünitesinde toz görünümünde birikme yapabilir. Bu birikim ortamdaki bir havanın kirliliğine göre değişir. Bu nedenle cihazınızı belirli aralıklarla (haftada 1 kez) nemli ve sabunlu bir bezle silmeye özen gösteriniz.

Kumanda Işığı (*)

Bu düğme ile ışıklı kumandalarda kumanda göstergesindeki ışık açılır ve kapanır.

Reset İşlevi Reset

Reset düğmesi ile kumandanızdaki tüm kişisel ayarlarınızı iptal ederek varsayılan ayarlara dönülmesini sağlayabilirsiniz.

Pratik ve Faydalı Bilgiler

- Odanızı aşırı soğutmayınız. Bu hem sağlığınız için iyi değildir hem de fazla enerji harcamanıza neden olur.
- Klimanız çalışırken güneş ışınlarının doğrudan içeri girmesine engel olun. Güneşlik ve perde varsa kapalı tutun yoksa temin edin.
- Klimanızın yatay ve dikey kanatlarının yönünü ayarlayarak oda sıcaklığının ve hava akımının eşit ve etkin bir şekilde dağılmasını sağlayın.
- Kafeterya, pastane, lokanta gibi büyük ve kapısı genellikle açık olan yerlerde kapılara hava perdesi kullanılması enerji tüketimini azaltacak, klimanızında daha iyi verim almanızı sağlayacak ve istenen sıcaklığın daha çabuk elde edimesini sağlayacaktır.
- Filtereleri düzenli olarak temizleyiniz. Zamanla kirlenen filtreler ısıtma, soğutma, hava akışı ve nem giderme işlevlerinin verimini düşürecek ve enerji tüketimini yükseltecektir.
- Serin havayı odada tutmak için kapı ve pencereleri mümkün olduğunca kapalı tutun. Klimanızı uzun süre çalıştırmayacaksanız 2-3 saat fan modunda çalıştırın. Bu işlem klimanızdaki nemi giderir. Daha sonra klimanızı sigortadan kapatın ve uzaktan kumanda pillerini çıkarın.
- Klimanın dış ünitesi dışarıdaki ısıyı emerek içeri taşır. Eğer dışarıdaki hava sıcaklığı düşerse klimanız daha az ısıtma yapmaya başlayacaktır. Bu durumda klimanızın verdiği sıcaklık yetmiyorsa ek ısıtıcı kullanın.
- Klimanız odanızı ısıtmak için sıcak havayı dolaştırır. Bu nedenle klimanızın tüm odayı ısıtma zaman alacaktır. Mümkünse klimanızın çalışmasını odayı kullanmadan bir süre önceye programlayın.
- Dış hava sıcaklığı düşük ve nem oranı fazlayken klimanız ısıtma modunda çalışıyorsa dış ünitede buzlanma olabilir. Bu durumda ısıtma işlevi durur ve buz çözme özelliği 7 dakika çalışmak üzere otomatik olarak çalışmaya başlar.
- Hem iç hem de dış ortam sıcaklığı yüksekken ısıtma modunu seçmişseniz dış ünite bazen durabilir. Bu durum tamamen normaldir. Hiçbir şey yapmadan klimanız yeniden çalışana kadar bekleyin.
- Klimanız çalışırken şebeke geriliminde aşırı düşme ya da aşırı yükselme meydana gelirse cihaz otomatik olarak durur ve gerilim normal seviyelere geldiğinde yeniden çalışmaya başlar.
- Enerji kesintisinin ardından yine enerji gelmeye başladığında klimanız otomatik olarak kaldığı modda çalışmaya yeniden başlar.

Çalıştırma Önerileri

- Yüksek iç ve dış sıcaklık; hem iç hem de dış ortam sıcaklıkları yüksekse ve klimanız ısıtma modunda çalışıyorsa dış ünite fanı ve kompresör süre durabilir. bu tamamen normaldir. Klimanız yeniden çalışana kadar bekleyin.
- Enerji düzensizliği; Klimanız çalışırken şebeke geriliminde aşırı düşme ya da yükselme meydana gelirse klima durur ve gerilim normale döndüğünde yeniden çalışmaya başlar.
- Enerji kesintisi; Kesintinin ardından

enerji yeniden gelmeye başladığında klima kendiliğinden kaldığı yerden çalışmaya devam eder.

Temizlik ve Bakım

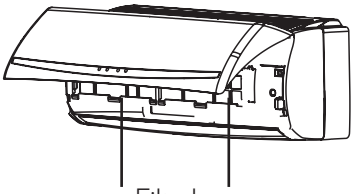

- Klimanızın kullanım sıklığına ve ortama koşullarına bağlı olarak verimli ve temiz çalışması için filtrelerini belirli aralıklarla temizlemeniz gerekmektedir. Toz filtreleri yaklaşık olarak hafta da bir kez temizlenmeli, diğer filtreler yaklaşık 3 ayda bir değiştirilmelidir. Filtreler modele göre değişiklik gösterebilir.
- İç ve dış ünitelere kullanım sıklığına ve ortam koşullarına bağlı olarak yılda en az 1 defa yetkili servisler tarafından kapsamlı bakım yapılmadır.
- Filtreler yedek parça olarak yetkili servislerden temin edilebilir.
- Yetkili servisin yapacağı bakım ve filtreler ücretilidir ve ücreti tüketiciye aittir.

UYARI: Temizleme işlemlerine başlamadan önce mutlaka klimanızı kapatın ve gelen elektriği sigortadan kesin.

- Toz filtrelerini temizlemek için klima ön kapağını sol ve sağ yanlarından tutarak açın.
- Toz filtrelerini alt kenarlarından tutarak kaldırın ve aşağı doğru çekin.
- Elektrikli süpürge ile filtrelerin tozunu alın. Filtreler çok kirli ise ılık su ve yumuşak deterjan ile yıkayın. Filtreleri yerine takmadan önce mutlaka gölgede kurutun. Kurutmayı kesinlikle güneş ve ateş ile yapmayın.Filtreleri 40°C 'den sıcak suda yıkamayın.
- Temizleme işlemi bitikten sonra filtrenin üst kısmını yuvasına yerleştirin ve alt kısmından yerine oturana kadar bastırın.
- Ön paneli hafif ıslak deterjanlı bir bez ile silin. Benzin, tiner vb. parlayıcı kimyasalları kesinlikle kullanmayın.
- Yetkili servisinize yaptıracağınız yıllık bakım klimanızı daha uzun süreli ve verimli kullanmanızı sağlayacaktır.
- **DİKKAT:** Klimanızı kesinlikle filtresiz çalıştırmayınız.Filtreleriniz kullanılamaz durumda ise yetkili servisten yenilerini alınız.
- Uzun süre kullanmayacaksanız klimanızın dış ünitesini hava şartlarından koruyacak bir örtü kullanabilirsiniz.

Enerji Tüketimi İçin Öneriler

Klimanızı konforlu ve daha verimli kullanmanız için aşağıdakileri yapabilirsiniz:

- Klimanızın kapasitesinin kullanmak istediğiniz mekana uygun olduğundan emin olun. Soğutma kapasitesi mekanın ihtiyacından daha küçük bir klima verimli soğutma sağlamayacağından kompresörü sürekli devrede tutmak zorunda kalacak ve enerji tüketimi artacaktır.

- Soğutma kapasitesi mekanın ihtiyacından daha büyük bir klima ise ortamı çok çabuk soğutacak ve kompresörü sık sık açıp kapatacaktır.Bu durumda klimanızın enerji tüketimini arttıracaktır. Klimanızın bulunduğu ortam aşırı soğuyacak ve rahatsızlık yaratacaktır. Ayrıca daha yüksek kapasiteli klimalar daha fazla ses seviyesine sahip olduğu için daha küçük mekandaki yoğun ses de rahatsızlık yaratacaktır.
- Klima kullandığınız mekanın ısı yalıtımı konforunuzu arttıracak ve enerji tüketiminizi düşürecektir. Bu nedenle odanın ısı kayıp ve kazanç noktalarının iyi yalıtılması önemlidir.
- Klimanız soğutma modundayken güneş ışınlarının doğrudan içeri girdiği saatlerde güneşlik, perde veya panjurların kapalı durumda olması klimanızın enerji tüketimini düşürecektir.
- Dış ünite üzerinde hava akışını engellememek şartıyla kullanılacak gölgelik, tente vb. malzemeler enerji sarfiyatınızın artmasını engeller.
- Klimanızın kuruluımu sırasında iç ve dış ünitelerin yerleşim kurallarına uyulması önemlidir. Özellikle iç ve dış ünitelerin hava giriş çıkış noktalarının önünde hava akışını engelleyecek etkenlerin olmaması gerekmektedir.
- Soğutma modunda klimanızın ihtiyaç duyduğunuz sıcaklık değerinden daha düşük değerlere ayarlanması enerji tüketiminizi arttırırken konfor etkisini azaltacaktır. Klimanızı sürekli en düşük ayar sıcaklığı yerine ihtiyacınıza göre daha yüksek sıcaklık değerlerinde kullanabilirsiniz.
- Klimanızın toz filtrelerinin temizliğini düzenli aralıklarla yapınız. Filtrelerin tıkanması hava akışını engelleyeceğinden, klimadan beklediğiniz performansı almanızı engelleyecektir. Bu durum klimanızı zorlayacağı için enerji tüketiminin de artmasına neden olacaktır.
- Klimanızda programlama özellliğini kullanarak enerji tüketimini düşürebilirsiniz. Mekanı kullanmadığınız zamanlarda klimanızın kapanmasını ve kullanacağınız zamanlarda açılmasını sağlayabilirsiniz.
- Klima iç ve dış ünitelerinde yeralan ısı değişim elemanlarının temizliği çok önemlidir. Isı değişim elemanlarının kirlenmesi, tıkanması klimanızın istediğiniz soğutma/ısıtmayı geçekleştirmek için daha çok çalışmasına ve enerji tüketiminin artmasına neden olur. Bu nedenle klimanıza yılda en az bir kez bakım yaptırmanızı öneririz.
- Yıllık bakım garanti kapsamı dışındadır.
- Hava yönlendirme kanatlarını mekan içerisinde bulunan kişileri rahatsız etmeyecek şekilde ayarlamanızı öneririz.
- Klimanın montajının yapılacağı mekandaki voltajın klimanızın teknik özelliklerinde belirtilen çalışma voltaj aralığına en uygun seviyede olması için gerekli kontroller yapılmalı ve gerekli önlemler alınmalıdır. Klimanın montajının yapılacağı mekandaki elektik tesisatının uygunluğu tüketicinin sorumluğundadır.
- Klimanın montajının yapılacağı mekandaki elektrik tesisatı kablo çapının uygun kesitte olmasına dikkat edilmelidir.

- Klimanızın çalışma ayarları gerçekten ihtiyaç duyulmadığı sürece değiştirilmemelidir.
- Klimanızı kullanırken soğutma için 24-28°C arasında, ısıtma için 25-28°C arasında ayarlamanız daha uygundur.

Sorun Giderme

Cihazınızda normal olmayan bir durum tespit ettiğinizde aşağıdaki açıklamalar doğrultusunda sorunu çözmeye çalışabilirsiniz. Cihazınız hala normal çalışmasına devam etmiyorsa İletişim Merkezi veya en yakın Yetkili Servis ile irtibata geçiniz.

SORUN	SEBEBİ	ÇÖZÜM
Klima Çalışmıyor.	Elektrik kesintisi.	Elektriklerin gelmesini bekleyin.
	Açma / kapama düğmesi açık değil.	Klimayı açın.
	Sigorta yanmış.	Sigortanın değiştirilmesini sağlayın.
	Kumandanın pili bitmiş.	Pili değiştirin.
	Çalışmanın başlaması için belirlenen zamana ulaşılamamış.	Bekleyin veya ayarlamayı iptal edin.
Klima hava üflüyor ama soğutma ve ısıtma performansı kötü.	Sıcaklık ayarlamasında hata var.	Uygun bir sıcaklık ayarlayın. Uygulama yöntemlerine bakın.
	Hava filtresi toz ile tıkanmış.	Toz filtrelerini temizleyin.
	Klimanın hava girişi veya çıkışı tıkanmış.	Tıkanmaya neden olan malzemeleri temizleyin.
	Kaplılar veya pencereler açık.	Pencere ve kapıları kapatın.
Klima hava üflüyor ama soğutma yapmıyor.	Klimanın hava girişi veya çıkışı tıkanmış.	Tıkanmaya neden olan malzemeleri temizleyin ve klimayı yeniden çalıştırın.
	Kompresör koruması (3dk).	Bekleyin.
	Sıcaklık ayarlaması hatalı.	Uygun bir sıcaklık ayarlayın.

SORUN	SEBEBİ	ÇÖZÜM
Odada tuhaf bir koku var.	Odadaki başka bir nesneden kaynaklanıyor olabilir.	Kokunun halıdaki, duvardaki veya oda içindeki giysilerden veya diğer nemli nesnelerden gelip gelmediğini kontrol ediniz.
Isıtma işlemi sürerken hava akımı hemen başlamıyor.	Isıtma için yeterli dereceye ulaşılamadı.	Eğer hava akımı sıcaklık derecesi yükselmeden başlarsa istenmeyen bir soğutma etkisi görülecektir. Bunu önlemek için hava akımı sıcaklık yeterli dereceye ulaştıktan sonra başlayacaktır. Bu klimanın yanlış çalışmasında kaynaklanmaz ve bir arıza değildir.
İç üniteden tık sesi geliyor.	Sıcaklık değişimi.	Sıcaklık değişiklikleri plastik malzemelerde genişleme ve büzülmelere neden olur. Bu klimanın yanlış çalışmasında kaynaklanmaz ve bir arıza değildir.

Teknik Özellikler

Model			SEG INV 9	SEG INV 12	SEG INV 18	SEG INV 24
Nominal Kapasite	Soğutma	Btu/h	9.000	12.000	18.000	23.000
	Isıtma	Btu/h	9.000	12.000	18.000	23.500
Nominal Kapasite	Soğutma	(kW)	2,6	3,5	5,2	6,4
	Isıtma	(kW)	2,6	3,5	5,2	6,9
Kapasite Aralığı	Soğutma	Btu/h	4.700 - 11.200	5.300 - 13.000	5.800 - 19.800	8.700 - 23.500
	Isıtma	Btu/h	4.400 - 11.500	4.600 - 14.000	6.100 - 20.300	6.900 - 24.500
Giriş Gücü (Nominal)	Soğutma	W	720	1.090	1.620	2.210
	Isıtma	W	770	1.170	1.610	2.460
Çalışma Akımı (Nominal)	Soğutma	A	3,1	4,7	7,3	8,4
	Isıtma	A	3,2	4,9	7,1	8,6
Pdesignc	Soğutma Tasarım Yükü	(kW)	2,6	3,5	5,0	6,4
Pdesignh	Isıtma Tasarım Yükü	(kW)	2,4	3,1	4,7	6,2
SEER	Soğutma		5,2	5,2	5,4	5,1
SCOP	Isıtma		3,4	3,4	3,4	3,4
Sezonsal Enerji Sınıfı	Soğutma/Isıtma		A/A	A/A	A/A	A/A
Soğutucu Akışkan			R410A	R410A	R410A	R410A
Dış Ünite Ölçüleri	GxYxD	mm	720x532x245	720x532x245	811x619x320	911x619x320
İç Ünite Ölçüleri	GxYxD	mm	815x298x209	815x298x209	1080x275x216	1080x275x216
Ara Bağlantı Boruları	Sıvı Hattı	inch	1/4	1/4	1/4	1/4
	Gaz Hattı	inch	3/8	3/8	1/2	5/8
Max. Ses gücü	İç ünite	dbA	57	57	59	59
Max. Ses gücü	Dış ünite	dbA	64	64	65	69
Dış Ortam Çalışma Sıcaklık Aralığı	Isıtma	(°C)	-15/24	-15/24	-15/24	-15/24
	Soğutma	(°C)	18/46	18/46	18/46	18/46

Teknik özellikler ve bu kılavuz, önceden haber verilmeden değiştirilebilir.

CE AEEE yönetmeliğine uygundur

Bu cihaz ilgili AB yönetmeliğine uygundur.

Ürün Bilgi Fişi SEG INV 9

Model	**SEG INV 9 A**		
İşlev			
Soğutma	E		
Isıtma	E		
Isıtma sezonu			
Ortalama	E		
Daha sıcak	H		
Daha soğuk	H		
Kapasite kontrol			
Sabit	H		
Kademeli	H		
Değişken	E		
			birim
Soğutma Modu			
Tasarım yükü (Pdesignc)		2,6	kW
SEER		5,2	-
Enerji Verimlilik Sınıfı		A	-
Yıllık Elektrik Tüketimi		176	kWh/yıl
Isıtma modu : Ortalama iklim (Tdesignh = -10°C)			
Tasarım yükü (Pdesignh)		2,4	kW
SCOP		3,4	-
Enerji Verimlilik Sınıfı		A	-
İlave ısıtıcı gücü (-10°C dış ortam sıcaklığında)		0,46	kW
Beyan edilen kapasite (-10°C dış ortam sıcaklığında)		1,94	
Yıllık elektrik tüketimi		989	kWh/yıl
Diğer detaylar			
Ses gücü seviyesi (iç ünite/dış ünite)	L_{WA}	57/64	dB(A)
Soğutucu akışkan		R410A	-
Küresel ısınma potansiyeli	GWP	1977	kgCO_2 eşd.
Harmonize standart		EN14511:2011	
Hesap yöntemleri - Ölçüm standartları		EN14825	

Ürün Bilgi Fişi SEG INV 12

Model	**SEG INV 12**		
İşlev			
Soğutma		E	
Isıtma		E	
Isıtma sezonu			
Ortalama		E	
Daha sıcak		H	
Daha soğuk		H	
Kapasite kontrol			
Sabit		H	
Kademeli		H	
Değişken		E	
			birim
Soğutma Modu			
Tasarım yükü (Pdesignc)		3,5	kW
SEER		5,2	-
Enerji Verimlilik Sınıfı		A	-
Yıllık Elektrik Tüketimi		232	kWh/yıl
Isıtma modu : Ortalama iklim (Tdesignh = -10°C)			
Tasarım yükü (Pdesignh)		3,1	kW
SCOP		3,4	-
Enerji Verimlilik Sınıfı		A	-
İlave ısıtıcı gücü (-10°C dış ortam sıcaklığında)		0,62	kW
Beyan edilen kapasite (-10°C dış ortam sıcaklığında)		2,48	
Yıllık elektrik tüketimi		1.278	kWh/yıl
Diğer detaylar			
Ses gücü seviyesi (iç ünite/dış ünite)	L_{WA}	57/64	dB(A)
Soğutucu akışkan		R410A	-
Küresel ısınma potansiyeli	GWP	1977	kgCO_2 eşd.
Harmonize standart		EN14511:2011	
Hesap yöntemleri - Ölçüm standartları		EN14825	

Ürün Bilgi Fişi SEG INV 18

Model	**SEG INV 18**		
İşlev			
Soğutma		E	
Isıtma		E	
Isıtma sezonu			
Ortalama		E	
Daha sıcak		H	
Daha soğuk		H	
Kapasite kontrol			
Sabit		H	
Kademeli		H	
Değişken		E	
			birim
Soğutma Modu			
Tasarım yükü (Pdesignc)		5,0	kW
SEER		5,4	-
Enerji Verimlilik Sınıfı		A	-
Yıllık Elektrik Tüketimi		320	kWh/yıl
Isıtma modu : Ortalama iklim (Tdesignh = -10°C)			
Tasarım yükü (Pdesignh)		4,7	kW
SCOP		3,4	-
Enerji Verimlilik Sınıfı		A	-
İlave ısıtıcı gücü (-10°C dış ortam sıcaklığında)		1,12	kW
Beyan edilen kapasite (-10°C dış ortam sıcaklığında)		3,58	
Yıllık elektrik tüketimi		1.946	kWh/yıl
Diğer detaylar			
Ses gücü seviyesi (iç ünite/dış ünite)	L_{WA}	59/65	dB(A)
Soğutucu akışkan		R410A	-
Küresel ısınma potansiyeli	GWP	1977	kgCO_2 eşd.
Harmonize standart		EN14511:2011	
Hesap yöntemleri - Ölçüm standartları		EN14825	

Ürün Bilgi Fişi SEG INV 24

Model	**SEG INV 24**		
İşlev			
Soğutma		E	
Isıtma		E	
Isıtma sezonu			
Ortalama		E	
Daha sıcak		H	
Daha soğuk		H	
Kapasite kontrol			
Sabit		H	
Kademeli		H	
Değişken		E	
			birim
Soğutma Modu			
Tasarım yükü (Pdesignc)		6,4	kW
SEER		5,1	-
Enerji Verimlilik Sınıfı		A	-
Yıllık Elektrik Tüketimi		436	kWh/yıl
Isıtma modu : Ortalama iklim (Tdesignh = -10°C)			
Tasarım yükü (Pdesignh)		6,2	kW
SCOP		3,4	-
Enerji Verimlilik Sınıfı		A	-
İlave ısıtıcı gücü (-10°C dış ortam sıcaklığında)		1,63	kW
Beyan edilen kapasite (-10°C dış ortam sıcaklığında)		4,57	
Yıllık elektrik tüketimi		2.553	kWh/yıl
Diğer detaylar			
Ses gücü seviyesi (iç ünite/dış ünite)	L_{WA}	59/69	dB(A)
Soğutucu akışkan		R410A	-
Küresel ısınma potansiyeli	GWP	1977	kgCO_2 eşd.
Harmonize standart		EN14511:2011	
Hesap yöntemleri - Ölçüm standartları		EN14825	

Bilgi Fişleri İle İlgili Açıklamalar

Soğutucu akışkan sızıntısı iklim değişikliğine neden olur. Düşük GWP' li soğutucu akışkanlar atmosfere salınmaları durumunda daha düşük küresel ısınmaya, yüksek GWP'li soğutucu akışkanlar ise daha yüksek küresel ısınmaya neden olurlar. Bu cihazda 1977 mertebesinde küresel ısınma potansiyeline (GWP) sahip R410A soğutucusu kullanılmıştır. Bu, atmosfere salınan her 1 kg R410A gazının, 100 yıllık zaman periyodu boyunca küresel ısınmaya katkısının 1 kg karbondioksite kıyasla 1977 kat daha fazla olacağını göstermektedir. Cihazınızın soğutma devresine kesinlikle kendiniz müdahale etmeyiniz ve yetkili servislerimize başvurunuz.

Yıllık elektrik tüketimi standart test koşullarına göre belirlenmiştir. Gerçek tüketim, cihazın kullanım şekline ve kullanıldığı yere bağlıdır.

Ambalaj Bilgisi

Ürünün ambalajı, geri dönüştürülebilir malzemelerden üretilmiştir. Ambalaj atığını evsel veya diğer atıklarla birlikte atmayın, yerel yönetimin belirttiği ambalaj toplama noktalarına atın.

Cihazı kendiniz sökmeyin.Sistemin sökülmesi ve soğutucu gaz, yağ veya diğer parçalarla ilgili işlemler Yetkili Servis tarafından ilgili yerel yönetmeliklere göre yapılmalıdır.

Cihazınızın Çevreye Uygun Bir Şekilde Atılması



Ürünün üzerinde veya bilgi etiketinde yer alan bu işaret, bu cihazın kullanım ömrünün sonunda diğer evsel atıklarla birlikte atılmaması gerektiğini belirtmektedir. Kontrol edilmeyen atık imhasının çevreye ve insan sağlığına olası zararlarını önlemek için, lütfen bu cihazı diğer atık türlerinden ayırın ve malzeme kaynaklarının sürdürülebilir tekrar kullanımını desteklemek için sorumlu bir şekilde yeniden dönüşüme kazandırılmasını sağlayın. Bu cihazın çevresel olarak güvenli geri dönüştürme için nereye ve nasıl götüreceğiniz konusunda bilgi almak üzere, ürünü satın aldığınız bayi ve yerel kuruluşlarla iletişim kurun. Bu ürün, geri dönüşüm için diğer ticari atıklarla karıştırılmamalıdır



Pili bertaraf etmek istiyorsanız lütfen uygun geri dönüşüm için toplama sistemlerini veya tesislerini kullanınız. Bu sayede çevre ve insan sağlığında meydana gelebilecek potansiyel zararların engellenmesine katkıda bulunmuş olursunuz.

DİKKAT: Pilin kurşun içermesi durumunda , piller için "tekerlekli konteyner şekil" altında "Pb" işareti yeralır.

Müşterinin Seçimlik Hakları:

Müşteri; malın 6502 sayılı Tüketicinin Korunması Hakkında Kanun hükümleri uyarınca ayıplı olduğunun anlaşılması durumunda, ayıp daha sonra ortaya çıkmış olsa bile, malın müşteriye teslim tarihinden itibaren iki yıllık zamanaşımı süresi içinde;

1. Satılanı geri vermeye hazır olduğunu bildirerek sözleşmeden dönme,
2. 2. Satılanı alıkoyup ayıp oranında satış bedelinden indirim isteme, seçimlik haklarından birini Satıcıya karşı;
3. Aşırı bir masraf gerektirmediği takdirde, bütün masrafları satıcıya ait olmak üzere satılanın ücretsiz onarılmasını isteme,
4. İmkân varsa, satılanın ayıpsız bir misli ile değiştirilmesini isteme, seçimlik haklarından birini ise Satıcıya, üretici veya ithalatçıya karşı kullanılabilir.

Ücretsiz onarım veya malın ayıpsız misli ile değiştirilmesinin satıcı için orantısız güçlükleri beraberinde getirecek olması hâlinde tüketici, sözleşmeden dönme veya ayıp oranında bedelden indirim haklarından birini kullanabilir.

Müşteri; şikâyet ve itirazları konusundaki başvurularını Tüketici Mahkemelerine ve Tüketici Hakem Heyetlerine yapabilir.

GARANTİ BELGESİ

MALIN		SATICI FİRMANIN		ALICININ	
Cinsi	KLİMA	Unvanı		Adı, Soyadı	
Markası	SEG	Adresi		Adresi	
Modeli					
Seri No		Tel-Faks		Tel	
		E-posta			
		Fatura Tarihi			
		Fatura No			
		Kaşe ve İmza			

Teslim Tarihi ve Yeri _____

Azami Tamir Süresi 20 İşgünü

Garanti Süresi 3 Yıl

Genel Müdür
Ergün Güler



ÜRETİCİ FİRMA:
Vestel Beyaz Eşya Sanayi ve Ticaret A.Ş.
Organize Sanayi Bölgesi 45030 Manisa - Türkiye
Tel: 44 44 987
E-posta: vmh@vestel.com.tr

TÜRKİYE GENEL DAĞITICISI:
Vestel Ticaret A.Ş.
Levent 199 Büyükdere Cad. No:199 34394
Şişli/İstanbul - Türkiye
Tel: 44 44 987
E-posta: vmh@vestel.com.tr

Zorlu Holding kuruluşudur.

SEG®

GARANTİ ŞARTLARI

1. Garanti süresi malın teslim tarihinden itibaren baslar ve 2 yıldır.
2. Malın bütün parçaları dahil olmak üzere tamamı firmamız garantisi kapsamındadır.
3. Malın garanti süresi içerisinde arızalanması durumunda, tamirde geçen süre garanti süresine eklenir. Malın tamir süresi en fazla 20 iş günüdür. Bu süre mala ilişkin arızanın servis istasyonuna, servis istasyonunun olmaması durumunda, malın satıcısı, bayii, acentası, temsilciliği, ithalatçısı veya üreticisinden birisine bildirim tarihinden itibaren başlar. Malın arızasının, 10 iş günü içinde giderilmemesi halinde; üretici veya ithalatçı, malın tamiri tamamlanıncaya kadar, benzer özelliklere sahip başka bir malı tüketicinin kullanımına tahsis etmek zorundadır.
4. Malın garanti süresi içinde, gerek malzeme ve işçilik, gerekse montaj hatalarından dolayı arızalanması halinde, işçilik masrafı, değiştirilen parça bedeli ya da başka herhangi bir ad altında hiçbir ücret talep edilmeksizin tamiri yapılacaktır.
5. Tüketicinin tamir hakkını kullanmasına rağmen malın;
   - **a)** Garanti süresi içinde tekrar arızalanması,
   - **b)** Tamiri için gereken azami sürenin aşılması,
   - **c)** Tamirinin mümkün olmadığının, yetkili servis istasyonu, satıcı, üretici veya ithalatçı tarafından bir raporla belirlenmesi, durumlarında; tüketici malın bedel iadesini, ayıp oranında bedel indirimini veya malın ayıpsız misli ile değiştirilmesini satıcıdan talep edebilir. Satıcı, tüketicinin talebini reddedemez. Bu talebin yerine getirilmemesi durumunda satıcı, üretici ve ithalatçı müteselsilen sorumludur.
6. Malın kullanma kılavuzunda yer alan hususlara aykırı kullanılmasından kaynaklanan arızalar garanti kapsamı dışındadır.
7. Garanti belgesi ile ilgili olarak çıkabilecek sorunlar için T.C. Gümrük ve Ticaret Bakanlığı Tüketicinin Korunması ve Piyasa Gözetimi Genel Müdürlüğü'ne başvurulabilir.

GARANTİ YÜKÜMLÜLÜĞÜ - MÜŞTERİNİN DİKKAT ETMESİ GEREKEN HUSUSLAR

1. Garanti Belgesi üzerinde mamulün orijinal seri numarasında tahrifat yapıldığı hallerde garanti geçersizdir.
2. Garanti yükümlülüğünün geçerli olabilmesi için, VESTEL yetkili personelinden ya da yetkili servislerinden başka hiçbir kimsenin, hiçbir şekilde cihazın tamir ve tadiline müdahale etmemesi gerekmektedir.
3. Arızalı cihazın tamir yerini (cihazın kullanıldığı yer veya servis atölyesi) ve şeklini yetkili servis belirler.
4. Aşağıda açıklanan koşullarda arızalı cihaz garanti kapsamına girmez:
   - **a)** Cihaza bağlanan dış donanımdan (regülatör, kesintisiz güç kaynağı vb.) kaynaklanan arızalar,
   - **b)** Anormal voltaj düşüklüğü veya fazlalığından, hatalı elektrik tesisatından, cihazın etiketinde belirtilenden farklı bir şebeke gerilimine bağlanmasıyla oluşan arızalar,
   - **c)** Malın tesliminden sonraki nakiller ve yerleştirme sonucu (düşme, aşırı sarsılma, darbe vs.) oluşabilecek arızalar,
   - **d)** Cihazın kullanım hatalarından meydana gelen dış ve iç yüzeylerdeki bozulma, çizilme, kırılmalar ve arızalar,
   - **e)** Doğa olaylarının (yıldırım, sel, su baskını, deprem, yangın vs.) yol açacağı arızalar.

   Bu gibi durumlarda arızalı cihaz, VESTEL yetkili uzmanları tarafından tamir edilecek, standart tamir ücreti alınacaktır.
5. Garanti Belgesi'nin tekemmül ettirilerek tüketiciye verilmesi sorumluluğu tüketicinin malı satın aldığı yetkili satıcı, acente ya da temsilciliklere aittir. Garanti Belgesi, satın alınan mala ilişkin faturanın tarihi ve sayısı ile seri numarasını içermek zorundadır.

MÜŞTERİ'NİN SEÇİMLİK HAKLARI

Müşteri; malın 6502 sayılı Tüketicinin Korunması Hakkında Kanun hükümleri uyarınca ayıplı olduğunun anlaşılması durumunda, ayıp daha sonra ortaya çıkmış olsa bile, malın müşteriye teslim tarihinden itibaren iki yıllık zamanaşımı süresi içinde;

1. Satılanı geri vermeye hazır olduğunu bildirerek sözleşmeden dönme,
2. Satılanı alıkoyup ayıp oranında satış bedelinden indirim isteme,
3. Aşırı bir masraf gerektirmediği takdirde, bütün masrafları satıcıya ait olmak üzere satılanın ücretsiz onarılmasını isteme,
4. İmkân varsa, satılanın ayıpsız bir misli ile değiştirilmesini isteme, seçimlik haklarından birini ise Satıcıya, üretici veya ithalatçıya karşı kullanılabilir.

Ücretsiz onarım veya malın ayıpsız misli ile değiştirilmesinin satıcı için orantısız güçlükleri beraberinde getirecek olması hâlinde tüketici, sözleşmeden dönme veya ayıp oranında bedelden indirim haklarından birini kullanabilir.

Müşteri; şikâyet ve itirazları konusundaki başvurularını Tüketici Mahkemelerine ve Tüketici Hakem Heyetlerine yapabilir.

DANIŞMA MERKEZİ
44 44 987

Üretici Firma
VESTEL Beyaz Eşya Sanayi ve Ticaret A.Ş.
Organize Sanayi Bölgesi 45030 Manisa / TÜRKİYE
Tel: 44 44 987
E-Posta: vmh@vestel.com.tr

Cihazınızın T.C. Gümrük ve Ticaret Bakanlığı Tüketicinin Korunması ve Piyasa Gözetimi Genel Müdürlüğü'nce tespit ve ilan edilen kullanım ömrü (cihazın fonksiyonlarını yerine getirebilmesi için gerekli yedekparça bulundurma süresi) 10 yıldır.

Zorlu Holding Kuruluşudur.

52148191