# SEG 455A

*Çift Kapılı Buzdolabı*

SEG 455A

**Çift Kapılı**
**BUZDOLABI**

# SEG 455A

*Çift Kapılı Buzdolabı*

Değerli Müşterimiz;

Beklentilerinizin üzerinde ürün sunmayı amaç edinen VESTEL, modern tesislerde özenle üretilen, titiz bir kalite kontrolünden geçirilen yeni Çift Kapılı buzdolabınızı kullanımınıza sunmaktadır.

Çift Kapılı buzdolabınızı kullanmadan önce doğru ve güvenli yerleştirme, kullanma ve bakım için temel bilgileri içeren bu kullanma kılavuzunu dikkatlice okuyunuz ve ürününüzün montajı için yetkili servis kitapçığından size en yakın VESTEL yetkili servisine başvurunuz.

Ürünümüzün en ileri teknolojik çözümler içerdiğini ve kullanımının son derece kolay olduğunu göreceksiniz.

Bu ürün, çevreye saygılı VESTEL BEYAZ EŞYA A.Ş. tesislerinde doğaya zarar vermeden üretilmiştir.

# İçindekiler

**BUZDOLABINIZI KULLANMADAN ÖNCE ..... 3**
Eski ve Kullanım Dışı Buzdolapları ..... 3
Güvenlik Uyarıları ..... 4
Buzdolabınızın Yerleştirilmesi ve Çalıştırılması ..... 5
Buzdolabınızı Çalıştırmaya Başlamadan Önce ..... 5

**KULLANIM BİLGİLERİ ..... 6**
Sıcaklık Ayarları ..... 6
*Termostat düğme konumları ..... 6*
Yaz-Kış Anahtarı ..... 7
Sıcaklık Ayarları İle İlgili Uyarılar ..... 7
Aksesuarlar ..... 8
*Buz Kabı ..... 8*
*Şişe Tutucu ..... 8*

**YIYECEKLERIN YERLEŞTIRILMESI ..... 9**
Soğutucu Bölüm ..... 9
Derin Dondurucu Bölüm ..... 10

**TEMİZLİK VE BAKIM ..... 14**
Eritme ..... 15
*Soğutucu Bölme ..... 15*
*Derin Dondurucu Bölmesi: ..... 15*
Ampulün değiştirilmesi ..... 16

**TAŞIMA VE YER DEĞİŞTİRME ..... 16**
Kapının Açılış Yönünün Değiştirilmesi ..... 16

**SERVİS ÇAĞIRMADAN ÖNCE ..... 17**

**TEKNİK ÖZELLİKLER ..... 19**

**BUZDOLABI PARÇALARI VE BÖLÜMLERİ ..... 20**

# BÖLÜM- 1. BUZDOLABINIZI KULLANMADAN ÖNCE

## Eski ve Kullanım Dışı Buzdolapları

- Eski buzdolabınız kilidi olan bir buzdolabıysa, atmadan önce kilidini kırın veya çıkartın; çünkü çocuklar oynarken içine girerek kendilerini kilitleyebilir ve bir kazaya neden olabilir.
- Eski Soğutucu ve dondurucular, izolasyon malzemeleri ve CFC içeren soğutma gazı ihtiva etmektedirler. Bu nedenle eski buzdolabınızı elden çıkarırken çevreye zarar vermemeye özen gösterin.

**Önemli Notlar:**

- Eğer ürününüz soğutucu akışkan olarak R600a kullanıyorsa –bu bilgiyi soğutucudaki etiketten görebilirsiniz- taşıma ve montaj sırasında soğutma elemanlarının hasar görmemesi için dikkatli olunması gerekir. R600a çevre dostu ve doğal bir gaz olmasına karşın patlayıcı özelliğe sahip olduğundan, soğutma elamanlarındaki herhangibir hasar nedeniyle oluşacak bir sızıntı sırasında buzdolabınızı açık alev veya ısı kaynağından uzaklaştırıp cihazın bulunduğu ortamı birkaç dakika süreyle havalandırınız.
- Buzdolabını taşırken ve yerleştirirken soğutucu gaz devresine zarar vermeyin.
- Lütfen cihazınızı yerleştirmeden ve çalıştırmadan önce kullanma kılavuzunu dikkatle okuyun. ***Hatalı kullanımlarından doğacak zararlardan firmamız sorumlu tutulamaz.***
- Cihazınızın üzerindeki ve kullanma kılavuzundaki tüm uyarıları dikkate alınız ve bu kitapçığı ilerde çıkabilecek bazı sorunlara ışık tutması amacı ile saklayınız.
- Bu ürün evlerde kullanım için üretilmiş olup, yalnızca evde ve belirtilen amaçlar için kullanılabilir. Ticari ya da toplu kullanıma uygun değildir. Böyle bir kullanım, ürünün garantisinin iptaline neden olacağı gibi doğacak zararlardan da şirketimiz sorumlu olmayacaktır.
- Bu ürün evlerde kullanım için üretilmiş olup, yalnızca gıdaların soğutulması / muhafazası için uygundur. Ticari yada toplu kullanıma ve / veya gıda harici maddelerin muhafazasına uygun değildir. Aksi halde doğacak zararlardan şirketimiz sorumlu değildir.

## Güvenlik Uyarıları

**Uyarı:** Buz çözme işlemini hızlandırmak için mekanik araçlar veya başka yapay yöntemler kullanmayın. Cihazın yiyecek saklanan kısımlarında elektrikli cihazlar kullanmayın. Cihazın havalandırma deliklerini açık tutun. Buzdolabının soğutucu gaz devresine zarar vermeyin.



- Çoklu priz ve uzatma kablosu kullanmayınız.
- Hasarlı, yırtılmış veya eskimiş kablolu fişi prize sokmayınız.
- Asla kabloyu çekmeyiniz,bükmeyiniz veya hasar vermeyiniz.



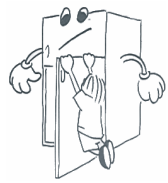

- Bu ürün, yetişkinlerin kullanımına göre tasarlanmıştır, çocukların cihazla oynamasına veya kapıya tutunup sarkmalarına izin vermeyiniz. Kapıya asılmayınız.



- Buzu kazımak için mümkünse buz küreğini kullanınız. Bıçak, sivri uçlu aletlerle buzu kırmayınız veya kazımayınız.
- Buzdolabınızın dondurucu bölmesini yalnızca dondurulmuş gıdaları saklamak, çiğ gıdaları dondurmak ve buz küpleri üretmek için kullanınız.



- Herhangi bir elektrik çarpmasına sebebiyet vermemek için fişi prize kesinlikle ıslak elle takıp çıkarmayınız!
- Patlayıcı ve yanıcı maddeleri emniyetiniz açısından dondurucuya koymayınız.
- Buzdolabınızın dondurucu bölmesine cam şişe ve kutulardaki asitli içecekleri kesinlikle koymayınız. Şişe ve kutular patlayabilir.



- Buzdolabınızın dondurucu bölmesi içinde üretilen buzu çıkarırken elinizin temas etmesinden sakınınız, buz yanıklara ve/veya kesiklere neden olabilir.
- Dondurulmuş yiyeceklere ıslak elle dokunmayın! Dondurma ve buz küplerini, cihazdan çıkarır çıkarmaz yemeyin!
- Bu cihaz, yanlarında güvenliklerinden sorumlu olacak veya onlara cihazın kullanımıyla ilgili gerekli talimatları verecek bir kişi bulunmadığı sürece fiziksel, duyusal veya zihinsel yeteneklerinde yetersizlik bulunan veya bilgisiz ya da deneyimsiz olan kişiler (çocuklar da dahil) tarafından kullanım için tasarlanmamıştır. Çocuklar denetlenerek cihazla oynamaları önlenmelidir.
- Elektrik kablosu zarar görmüşse üretici, servis temsilcisi veya yetkili bir kişi tarafından değiştirilmelidir.

## Buzdolabınızın Yerleştirilmesi ve Çalıştırılması

*Buzdolabınızı kullanmadan önce şu noktalara dikkat etmeniz gerekmektedir.*

- Buzdolabınızın kullanma voltajı 220-240 V ve 50Hz'dir.
- Buzdolabınızı kullanmaya başlamadan önce buzdolabınız ile beraber verilen "Vestel Beyaz Eşya Yetkili Servisler El Kitabı"ndan size en yakın yetkili servisi arayarak buzdolabınızın kurulması, çalıştırılması ve kullanılması konusunda yardım talebinde bulunabilirsiniz.
- Buzdolabınızın şebeke kablosuna topraklı özel fiş takılmıştır. Bu fiş mutlaka 16 amper değerinde topraklı özel priz ile kullanılmalıdır.Evinizde böyle bir priz yok ise, ehliyetli bir elektrikçiye yaptırınız.
- **Topraklama yapılmadan kullanma sonucu meydana gelebilecek zararlardan şirketimiz sorumlu olmayacaktır.**




- Buzdolabınızı doğrudan güneş ışığına maruz kalmayacak uygun bir yere yerleştiriniz.
- Kondenserin (arkadaki siyah kanatlı kısım) duvara dayanmaması için size verilen mesafe ayar plastiğini şekilde gösterildiği gibi 90° döndürerek takınız.

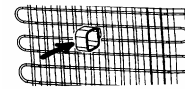

- Ocak, fırın, kalorifer peteği ve soba gibi ısı kaynaklarından en az 50 cm, elektrikli fırınlardan ise en az 5 cm uzakta olmalıdır.
- Buzdolabınız açık havada kullanılmamalı ve yağmur altında kalmamalıdır.

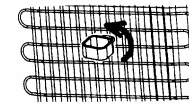

- Buzdolabınız, bir derin dondurucu ile yan yana yerleştirilirse aralarında en az 2 cm açıklık bırakılması, dış yüzeyde nem yoğuşmasını önlemek açısından gereklidir.
- Buzdolabınızın üstüne ağır eşya koymayınız ve üstten en az 15 cm boşluk kalacak şekilde uygun bir yere yerleştiriniz.

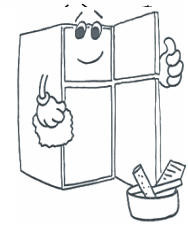

- Buzdolabınızın düzgün ve sarsıntısız çalışması için ayarlanabilir ön ayakların uygun yüksekliğe getirilerek karşılıklı olarak dengelenmesi gerekir. Bunu, ayarlı ayakları saat yönünde (yada ters yönde) çevirerek sağlayabilirsiniz. Bu işlem, yiyecekler dolaba yerleştirilmeden önce yapılmalıdır.
- Buzdolabınızı kullanmadan önce, bir çay kaşığı yemek sodası katacağınız ılık su ile bütün parçalarını silip daha sonra temiz su ile durulayarak kurulayınız. Temizlik işlemi bittikten sonra tüm parçaları yerlerine yerleştiriniz.
- Buzdolabınızın altında hava dolaşımını engelleyecek hali, kilim vs. olmamalıdır.

## Buzdolabınızı Çalıştırmaya Başlamadan Önce

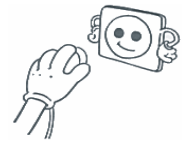

- İlk çalıştırıldığında veya taşınma işlemlerini takiben cihazınızın verimli çalışabilmesi için, buzdolabınızı 3 saat (dik konumda) beklettikten sonra fişi prize takınız. Aksi taktirde kompresöre zarar verebilirsiniz.
- Buzdolabınızı ilk çalıştırdığınızda koku duyulabilir; koku buzdolabınız soğutmaya geçince kaybolacaktır.

# BÖLÜM- 2. KULLANIM BİLGİLERİ

## Sıcaklık Ayarları

**Termostat Düğmesi**

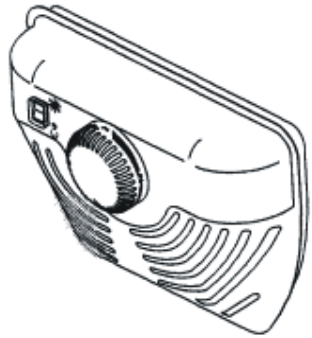

- Buzdolabınızın soğutucu ve derin dondurucu bölümlerindeki sıcaklık ayarlarının otomatik olarak yapılmasını sağlar. 1 ve 5 değerleri arasında istenilen herhangi bir değere ayarlanabilir. “0” konumu termostatın kapalı olduğunu gösterdiğinden, bu konumda soğutma olmaz. Sıcaklık ayar düğmesini 1’den 5’e doğru çevirdikçe soğutma derecesi artar. Buzdolabınız orta soğutma konumundayken en iyi performansı verecek şekilde tasarlanmıştır. Kış aylarında enerji tasarrufu sağlamak amacıyla buzdolabınızı daha düşük konumda çalıştırabilirsiniz.

***Termostat düğme konumları***

**5 :** Yeni konulan yiyeceklerin hızlı dondurulması ve hızlı buz elde etmek içindir. Buzdolabınız uzun süreli çalışacaktır. Dondurucu bölüm yeterince soğuduğunda tekrar eski konumuna getirilmelidir.

**3-4 :** Normal kullanım içindir ve en iyi performansı bu konumda alabilirsiniz.

**1-2 :** Daha az soğutma içindir.

- Termostat ayarı, soğutucu kapısının ne kadar sıklıkla açılıp kapandığı, içerisinde ne kadar yiyecek saklandığı ve buzdolabınızın bulunduğu ortam sıcaklığı göz önüne alınarak yapılmalıdır.

## Yaz-Kış Anahtarı *(Cihazınızda mevcutsa)*

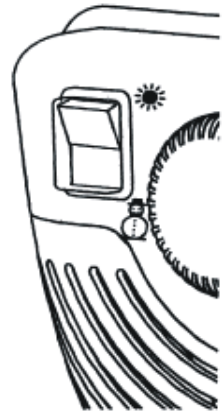

- Buzdolabınız kullanma kılavuzunda da belirtildiği gibi 18 °C ile 43°C arasındaki ortam sıcaklıklarında çalışmak üzere tasarlanmıştır (*). Yaz-Kış anahtarının kış konumu, ortam sıcaklığının 10°C-18°C nin arasında olması durumunda, kullanılmalıdır. Buzdolabınızın 10°C den daha soğuk ortamlarda çalıştırılması verimliliği açısından tavsiye edilmez.
- Termostat düğmesinin üstünde bulunan bu anahtar, aşağı doğru basılı iken ( konumunda), kırmızı ışık yanar.
- Havaların ısınmaya başlaması halinde (ortam sıcaklığı 18ºC'nin üstüne çıkması) bu anahtarın "✱" konumuna getirilmesi gerekir.

## Sıcaklık Ayarları İle İlgili Uyarılar

- Termostat ayarı, soğutucu ve dondurucu kapısının ne kadar sıklıkla açılıp kapandığı, içerisinde ne kadar yiyecek saklandığı ve buzdolabınızın bulunduğu ortam sıcaklığı göz önüne alınarak yapılmalıdır.
- Buzdolabınızın 10°C den daha soğuk ortamlarda çalıştırılması verimliliği açısından tavsiye edilmez.
- Buzdolabınızın, prize ilk takıldıktan sonra tamamen soğuyabilmesi için, ortam sıcaklığına bağlı olarak 24 saate kadar kesintisiz çalışması gerekir. Bu süre zarfında, buzdolabınızın kapılarını sık açıp kapamayınız ve aşırı doldurmayınız.
- Buzdolabınızın fişini prizden çektikten sonra tekrar çalıştırmak istediğinizde veya enerjinin kesilip gelmesi durumunda; buzdolabınızın kompresörünün zarar görmesini engellemek için, buzdolabınızın 5 dakika gecikmeyle çalışmasını sağlayan bir fonksiyon bulunmaktadır. Buzdolabınız 5 dakika sonra normal bir şekilde çalışmaya başlayacaktır.
- Buzdolabınız, bilgi etiketinde belirtilen iklim sınıfına göre, standartlarda belirtilmiş ortam sıcaklık aralıklarında çalışacak şekilde tasarlanmıştır. Buzdolabının belirtilen sıcaklık değerlerinin dışındaki ortamlarda çalıştırılırması, soğutma verimliliği açısından tavsiye edilmez.

| İklim Sınıfı | Ortam Sıc. (°C) |
|---|---|
| **T** | 16 ile 43 arası |
| **ST** | 16 ile 38 arası |
| **N** | 16 ile 32 arası |
| **SN** | 10 ile 32 arası |

**Uyumluluk Bilgileri**

- TS EN ISO15502 standartlarına göre Tropikal sınıf 16°C ile 43°C arasındaki ortam sıcaklıkları için tanımlanmıştır.
- Ürün EN15502, IEC60335-1 / IEC60335-2-24, 2004/108/EC standartlarına uygun olarak tasarlanmıştır.
- Ürün "EEE" Yönetmeliğine Uygundur."

## Aksesuarlar

***Buz Kabı***

- Buz kabına yeteri miktarda su koyun ve buzdolabınızın buzluk bölümüne yerleştirin.
- Buzkabınızın içindeki su buz olduktan sonra, buz kabını hafifçe sağa sola çeviririp oluşan buz küplerini çıkartabilirsiniz.



***Şişe Tutucu***

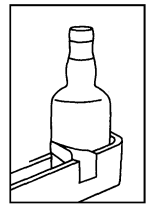

Şişe tutcusu ile, cam şişelerin düşmemesi ve kaymaması sağlanır. Kapı açılıp kapanırken hareket edemeyecekleri için ses çıkarmaları da önlenmiş olur.

***Aksesuarlar bölümündeki tüm yazılı ve görsel anlatımlar cihazın modeline göre değişkenlik gösterebilir...***

# BÖLÜM- 3. YIYECEKLERIN YERLEŞTIRILMESI

## Soğutucu Bölüm

- Nem ve koku oluşmasını önlemek için besinlerin buzdolabına kapalı kaplarda veya üzerleri örtülerek yerleştirilmesi tercih edilir.
- Sıcak yiyecek ve içeceklerin de buzdolabına yerleştirilmeden önce oda sıcaklığına soğutulması gerekir.
- Paketlenmiş yiyecekleri ve kapları soğutucu bölümün arka duvarına dayamayınız. Aksi halde, soğutma sırasında arka duvarda oluşacak kar, yiyecek paketlerinin arka duvara yapışmasına ve yiyeceklerinizin bozulmasına neden olacaktır.
- 1-2 gün içerisinde tüketeceğiniz et ve temizlenmiş balıkları (plastik torba veya paketler halinde) en soğuk bölüm olduğu için sebzeliklerin hemen üstündeki cam rafın üzerine yerleştiriniz.
- Meyve ve sebzeler doğrudan doğruya sebzelik bölmesine yerleştirilebilir.

**NOT:** *Patates, soğan ve sarmısak buzdolabında saklanmamalıdır.*

| **Yiyecek** | **Depolama süresi** | **Soğutucu bölümde yerleştirileceği yer** |
|---|---|---|
| Meyve ve sebzeler | 1 Hafta | Sebzelik bölmesinde (Herhangibirşeye sarmadan) |
| Et ve Balık | 2-3 Gün | Plastik folyo veya torbalara sarılmış olarak veya et kutusu içinde (Cam raf üzerinde) |
| Taze peynir | 3-4 Gün | Özel kapı rafında |
| Tereyağ ve Margarin | 1 Hafta | Özel kapı rafında |
| Şişelenmiş ürünler Süt ve Yoğurt | Üreticinin tavsiye süresi kadar | Özel kapı rafında |
| Yumurta | 1 Ay | Yumurta rafında |
| Pişmiş yiyecekler | | Her rafta |

## Derin Dondurucu Bölüm

- Buzdolabınızın derin dondurucu bölümünü, donmuş yiyecekleri uzun süre saklamak ve buz üretmek için kullanınız.
- Dondurmak istediğiniz yiyecekleri ilk önce derin dondurucu bölmesinin tabanına yerleştiriniz. Yiyeceklerinizi donduktan sonra (yaklaşık 24 saat) diğer donmuş yiyeceklerin yanına yerleştirebilirsiniz.
- Yeni donduracağınız yiyecekleri, donmuş olan yiyeceklerin yanına koymayınız.
- Donduracağınız yiyecekleri (et, kıyma, balık…vs) bir seferde tüketilebilecek şekilde, porsiyonlara ayırarak dondurmalısınız.
- Dondurulan yiyecekler çözüldüğünde tekrar dondurmayınız. Gıda zehirlenmesi gibi sorunlara sebep olabileceğinden sağlığınız açısından tehlike yaratabilir.
- Sıcak yemekleri soğumadan derin dondurucunuza yerleştirmeyin.Derin dondurucu içindeki daha önce dondurulmuş olan diğer besinlerin bozulmasına sebep olursunuz.
- Dondurulmuş yiyecekleri saklarken; paket üzerindeki saklama koşullarına mutlaka uyulmalıdır. Eğer bir açıklama yoksa; yiyeceğin, satın aldıktan sonra en fazla 3 ay içerisinde tüketilmesi gerekmektedir.
- Dondurulmuş yiyecekleri satın alırken, uygun koşullarda dondurulmuş olmasına ve paketin bozulmamış olmasına dikkat ediniz.
- Dondurulmuş yiyeceklerin bozulmadan taşınması ve en kısa zamanda derin dondurucu bölümünün alt yüzeyine yerleştirilmesi gerekmektedir.
- Eğer dondurulmuş yiyecek paketi nem oluşturmuş ve kötü kokuyorsa, yiyecek daha önce uygun koşullarda saklanmamış ve büyük ihtimalle bozulmuştur.
- Dondurulmuş yiyeceklerin saklama süreleri; ortam sıcaklığına, kapıların sık açılıp kapanmasına, termostat ayarlarına, yiyecek türüne ve yiyeceklerin satın alındıktan dondurucuya girene kadar geçen sürenin uzunluğuna göre değişir. Her zaman paket üzerindeki talimatlara uyun ve saklama süresini hiçbir zaman aşmayın.
- Uzun süreli elektrik kesintilerinde, derin dondurucu bölümünün kapısını açmayın. Buzdolabınız donmuş yiyeceklerinizi, yaklaşık 17 saat muhafaza edecektir.Daha uzun süreli elektrik kesintilerinde yiyeceklerinizi tekrar dondurmayınız ve en kısa zamanda tüketiniz.

| Et ve Balık | Hazırlama | Depolama Süresi (ay) | Oda sıcaklığında çözülme süresi -saat- |
|---|---|---|---|
| Biftek | Folyo içine sararak | 6-10 | 1-2 |
| Kuzu Eti | Folyo içine sararak | 6-8 | 1-2 |
| Dana Rosto | Folyo içine sararak | 6-10 | 1-2 |
| Dana Kuşbaşı | Ufak parçalar halinde | 6-10 | 1-2 |
| Koyun Kuşbaşı | Parçalar halinde | 4-8 | 2-3 |
| Kıyma | Baharatlanmadan, yassı paketler halinde | 1-3 | 2-3 |
| Sakatat (parça) | Parçalar halinde | 1-3 | 1-2 |
| Sucuk - Salam | Zararlı olsa da paketlenmelidir. | | Çözülene kadar |
| Tavuk ve Hindi | Folyo içine sararak | 7-8 | 10-12 |
| Kaz ve Ördek | Folyo içine sararak | 4-8 | 10 |
| Geğik - Tavşan - Yaban domuzu | Porsiyonlar 2.5Kg. ve kemiksiz olarak | 9-12 | 10-12 |
| Tatlısu balıkları (Alabalık, Sazan, Turna, Yayın) | İçi ve pulları iyice temizlendikten sonra yıkanıp kurulanmalı, gerektiğinde kuyruk ve baş kısmı kesilmelidir. | 2 | İyice çözülene kadar |
| Yağsız balıklar (Levrek, Kalkan, Dil) | | 4-8 | İyice çözülene kadar |
| Yağlı balıklar (Plamut, Uskumru, Lüfer, Hamsi) | | 2-4 | İyice çözülene kadar |
| Kabuklu deniz ürünleri | Temizlenmiş ve torbalar içinde | 4-6 | İyice çözülene kadar |
| Havyar | Ambalajında, alüminyum ya da plastik kab içinde | 2-3 | İyice çözülene kadar |
| Salyangoz | Tuzlu suda alüminyum ya da plastik kab içinde | 3 | İyice çözülene kadar |

**Not:** *Dondurulmuş et çözüldüğünde aynen taze et gibi pişirilmelidir. Etler, çözüldükten sonra pişirilmemişse kesinlikle tekrar dondurulmamalıdır.*

| Sebzeler ve Meyveler | Hazırlama | Depolama Süresi (ay) | Oda sıcaklığında çözülme süresi -saat- |
|---|---|---|---|
| Karnıbahar | Yapraklarını ayırın, göbeğini de parçalara ayırdıktan sonra az limonlu suda bekletin | 10-12 | Donmuş halde kullanılabilir |
| Ayşekadın ve Sırık fasulye | Yıkayın ve küçük parçalara kesin | 10-13 | Donmuş halde kullanılabilir |
| Bezelye | Ayıklayıp yıkayın | 12 | Donmuş halde kullanılabilir |
| Mantar ve Kuşkonmaz | Yıkayın ve küçük parçalara kesin | 6-9 | Donmuş halde kullanılabilir |
| Lahana | Temizlenmiş olarak | 6-8 | 2 |
| Patlıcan | Yıkandıktan sonra 2cm.'lik parçalar halinde kesin | 10-12 | Tabakları birbirinden ayırın |
| Mısır | Temizleyip koçanıyla veya taneli olarak paketleyin | 12 | Donmuş halde kullanılabilir |
| Havuç | Temizleyip dilimler halinde kesin | 12 | Donmuş halde kullanılabilir |
| Biber | Sapını kesin, ikiye bölün ve çekirdeklerini ayırın | 8-10 | Donmuş halde kullanılabilir |
| Ispanak | Yıkanmış olarak | 6-9 | 2 |
| Elma ve Armut | Kabuğunu soyarak dilimleyin | 8-10 | (Buzdolabında) 5 |
| Kayısı ve Şeftali | İkiye bölüp çekirdeklerini çıkartın | 4-6 | (Buzdolabında) 4 |
| Çilek ve Ahududu | Yıkayıp ayıklayın | 8-12 | 2 |
| Pişmiş meyve | Kap içinde %10 şeker katarak | 12 | 4 |
| Erik, Kiraz, Vişne | Yıkayıp, saplarını ayıklayın | 8-12 | 5-7 |

| Süt Mamulleri Hamur işleri | | Hazırlama | Depolama Süresi (Ay) | Depolama Koşulları | |
|---|---|---|---|---|---|
| Paket (Homojenize) Süt | | Kendi Paketinde | 2-3 | Sadece homojenize olanlar | |
| Peynir (Beyaz peynir hariç) | | Dilimler halinde | 6-8 | Kısa süreli depolamalarda orijinal paketinde bırakılabilir. Uzun süreli depolamalarda ayrıca plastik folyoda saklanmalıdır. | |
| Tereyağ, Margarih | | Kendi Ambalajında | 6 | | |
| Yumurta * | Yumurta Beyazı | | 10-12 | 30gr.'ı Bir yumurta sarısına eşittir. | Üstü Kapalı Kapta |
| | Yumurta Karışımı (Sarı-Beyaz) | İyice karıştırılır, fazla koyulaşmaması için bir tutam tuz veya şeker atılır. | 10 | 50gr.'ı Bir yumurta sarısına eşittir. | |
| | Yumurta Sarısı | İyice karıştırılır, fazla koyulaşmaması için bir tutam tuz veya şeker atılır. | 8-10 | 20gr.'ı Bir yumurta sarısına eşittir. | |

** Kabuklu olarak dondurulmamalıdır. Yumurtanın sarısı ve beyazı ayrı ayrı ya da iyice karıştırılmış şekilde dondurulmalıdır.*

| | Depolama Süresi (ay) | Oda sıcaklığında çözülme süresi (saat) | Fırında çözülme süresi (dakika) |
|---|---|---|---|
| Ekmek | 4-6 | 2-3 | 4-5 (220-225 °C) |
| Bisküvi | 3-6 | 1-1,5 | 5-8 (190-200 °C) |
| Börek | 1-3 | 2-3 | 5-10 (200-225 °C) |
| Turta | 1-1,5 | 3-4 | 5-8 (190-200 °C) |
| Yufka | 2-3 | 1-1,5 | 5-8 (190-200 °C) |
| Pizza | 2-3 | 2-4 | 15-20 (200 °C) |

Pişmiş yemeklerde bulunan bazı baharatların (anason, fesleğen, dereotu, sirke, baharat karışımı, zencefil, sarımsak, soğan, hardal, kekik, mercanköşk, karabiber vb.) uzun süre saklandığında tadları değişir ve kuvvetli bir tad kazanır. Bu yüzden dondurulacak yiyecekler az baharatlanmalı ya da arzu edilen baharat, yiyecek çözüldükten sonra eklenmelidir.

Yiyeceklerin depolanma süresi kullanılan yağa bağlıdır. Uygun olan yağlar; margarin, dana yağı, zeytinyağı ve tereyağ, uygun olmayan yağlar ise yerfıstığı yağı ve domuz yağıdır.

Sıvı şekilde olan yemekler plastik kaplarda, diğer yiyecekler ise plastik folyo veya torbada dondurulmalıdır.

## BÖLÜM- 4. TEMİZLİK VE BAKIM

- **Temizliğe başlamadan önce fişi mutlaka prizden çekin.**



- Dondurucunuzu su dökerek yıkamayın.

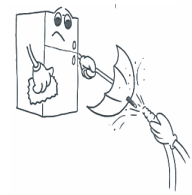

- Cihazınızın iç ve dış kısmını ılık ve sabunlu su ile yumuşak bir bezle veya süngerle silin.

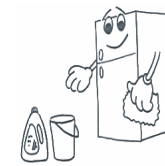

- Parçaları tek tek çıkartıp, sabunlu su ile temizleyin. Bulaşık makinasında yıkamayın.



- Temizlik için tiner, benzin, asit gibi yanıcı, parlayıcı ve eritici malzemeler asla kullanmayın.

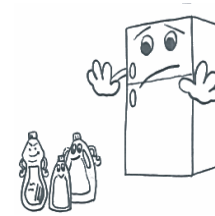

- Yılda en az bir kere kondenser (arkada siyah kanatlı kısım) elektrikli süpürge ya da kuru bir fırça kullanılarak temizlenmelidir. Bu, dondurucunuzun daha verimli çalışmasını ve **enerji tasarrufu yapmanızı sağlayacaktır**.



## Eritme

***Soğutucu Bölme***

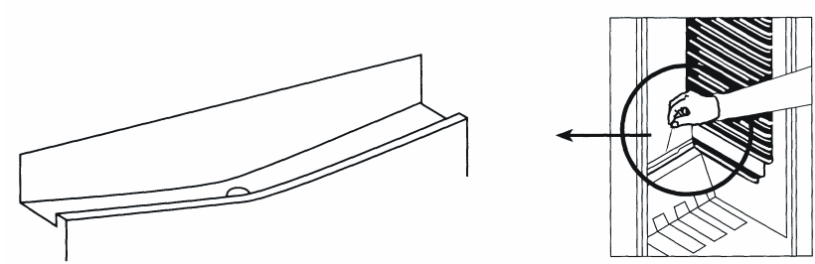

- Soğutucu bölmesi tam otomatik eritme yapar. Eritme sonucu oluşan su, su toplama oluğundan geçerek buzdolabınızın arkasındaki buharlaştırma kabına akar ve burada kendiliğinden buharlaşır.(Suyun toplanıp buharlaştığı kap havalandırma kapağının altındadır.)
- Su toplama oluğundaki deliğin tıkanıp tıkanmadığını belirli zaman aralıklarıyla kontrol ediniz ve gerekirse şekilde gösterildiği gibi temizleme çubuğu ile açınız.
- Belirli aralıklarla yarım bardak ılık su dökerek su boşaltma borusunu temizleyiniz.

***Derin Dondurucu Bölmesi:***

- Derin dondurucu bölmesi donmuş besinlerin bozulmaması için otomatik eritme yapmaz. Oluşan karlar buzdolabınızla birlikte verilen buz kazıma küreği ile belli aralıklarla alınmalıdır. Dondurucu bölmesi yılda en az bir veya iki kez eritilip temizlenmelidir.

**Bu amaçla;**

- Buz çözme işleminden bir gün önce termostat ayarını Max. konumuna getirerek donmuş yiyeceklerin daha soğuk olmalarını sağlayınız.
- Yiyecekleri gazete kağıdına sararak buzdolabınızın soğutucu bölmesine yerleştiriniz ve buz çözme işlemi bitene kadar soğutucu kapısını açmayınız.Böylece donmuş yiyeceklerinizin erimelerini engellemiş olursunuz.
- Buzdolabınızın fişini prizden çekerek veya termostat düğmesini “0” konumuna getirerek buzun erimesini bekleyiniz.
- Buz çözme işlemi sırasında dondurucunun kapısını açık tutarsanız ve içine orta boy, içi sıcak su dolu bir kap yerleştirirseniz buzun çözülme işlemi daha da kolaylaşacaktır. Çözülmeye başlayan buzları, buz küreği ile kazıyarak çıkarabilirsiniz.
- Derin dondurucu içinde oluşacak suyu kuru bir sünger veya bez yardımı ile alarak kurulayınız.

## Ampulün değiştirilmesi

Buzdolabınızın soğutucu bölmesinin aydınlatılması amacıyla kullanılan ampul, termostat kutusunun içinde bulunmaktadır.

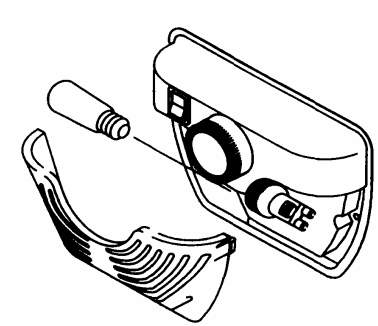

**Ampulün değiştirilmesi için;**

1- Buzdolabınızın fişini prizden çıkartınız veya termostat düğmesini "0" konumuna getiriniz.

2- Kutunun kapağını, yandaki tırnaklardan bastırarak çıkartınız.

3- Gücü **15 Watt**' tan fazla olmayan bir yenisi ile değiştiriniz.

4- Kapağı yerine takınız.

5- 5 dakika bekledikten sonra fişi takınız veya termostatı eski konumuna getiriniz.

# BÖLÜM- 5. TAŞIMA VE YER DEĞİŞTİRME

- Orjinal ambalaj ve köpükler, tekrar taşınma için (isteğe bağlı olarak) saklanabilir.
- Tekrar taşınma durumunda buzdolabınızı kalın ambalaj, bant veya sağlam iplerle bağlamalı ve ambalaj üzerindeki taşıma kurallarına mutlaka uymalısınız.
- Yer değiştirme ve taşınma sırasında önce buzdolabınızın içindeki hareket edebilen parçaları (raflar, aksesuarlar, sebzelik vs.) çıkartınız veya dolap içine bantlayıp sarsıntıya karşı sağlamlaştırınız.

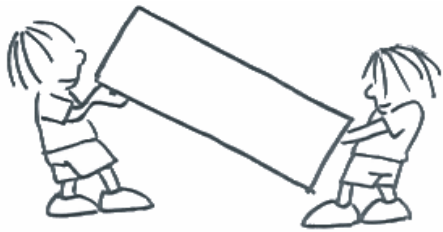

***Buzdolabınızın dik şekilde taşınmasına özen gösteriniz.***

## Kapının Açılış Yönünün Değiştirilmesi

- Buzdolabınızın kapaklarındaki kapı kollarının montajı buzdolabınızın ön yüzeyinden yapılmışsa, buzdolabınızın kapısının açılış yönü değişemez.
- Ayrıca kapı kolu bulunmayan modellerde de kapı açılış yönü değişimi mümkündür.
- Eğer sahip olduğunuz buzdolabının kapısının açılma yönü değişebiliyorsa, kapı yönü değişimi için en yakın Yetkili Teknik Servise başvurmanız gerekmektedir.

# BÖLÜM- 6. SERVİS ÇAĞIRMADAN ÖNCE

**Kontrol uyarıları ;**

**Buzdolabınız çalışmıyorsa**

- Elektrik arızası var mı?
- Fiş prize doğru takılmış mı?
- Fişin takıldığı prizin sigortası ya da ana sigorta atmış mı?
- Termostat ayarı “0” konumunda mı?
- Prizde arıza var mı? Bunun için buzdolabınızın fişini çalıştığına emin olduğunuz bir prize takarak deneyiniz.

**Buzdolabınız yeterli soğutma yapmıyorsa**

- Termostat ayarı “1” konumunda mı?
- Buzdolabınızın kapıları sık açılıyor veya uzun süre açık kalıyor mu?
- Buzdolabınızın kapıları tam olarak kapanıyor mu?
- Buzdolabınıza, hava dolaşımını engelleyecek şekilde arka duvarına temas eden kap veya yiyecek yerleştirilmiş mi?
- Buzdolabınız aşırı derecede dolu mu?
- Buzdolabınız ile arka ve yan duvarlar arasında yeterli mesafe var mı?
- Çalışma ortam sıcaklığı kullanma kılavuzunda belirtilen limitlerin içinde mi?

**Soğutucu bölüm arka duvarında karlanma varsa;**

Buzdolabınızın soğutucu bölmesinin iç kısmında (arka yüzeyde), kompresörün belirli aralıklarla çalışıp durmasına bağlı olarak, damlacık ve karlanma oluşur. Bu durum normaldir.

Yüksek ortam sıcaklıklarında, karlanmanın sürekli olması (birikmesi) durumunda, cihazın fişi çekilip karın erimesi sağlanmalıdır.

**Soğutucu bölmesindeki yiyecekler gereğinden fazla soğuyorsa**

- Uygun sıcaklık ayarında mı? (termostat düğmesi “5” konumunda mı?)
- Derin dondurucu bölmesinde çok miktarda yeni yerleştirilmiş yiyecek var mı? *Eğer varsa, onları dondurmak için kompresör daha uzun çalışacağından soğutma bölmesindeki yiyecekleri de gereğinden fazla soğutması mümkün olabilir.*

**Soğutma bölmesinin tabanında ıslaklık varsa**

- Su tahliye deliği tıkanmış olabilir.

**Buzdolabınız sesli çalışıyorsa**

Ayarlanan soğukluk seviyesinin sabit kalabilmesi için, kompresör zaman zaman devreye girecektir. Bu sırada buzdolabınızdan gelecek sesler fonksiyon gereği normaldir. Gereken soğukluk seviyesine ulaştığı zaman , sesler otomatik olarak azalacaktır. Yine de ses varsa;

- Cihazınız dengede mi? Ayakları ayarlanmış mı?
- Cihazınızın arkasında bir şey var mı?
- Cihazınızdaki raflar veya raflardaki tabaklar titreşiyor mu? Bu durum sözkonusu ise rafları ve/veya tabakları yeniden yerleştirin.
- Cihazınızın üstüne konan eşyalar titreşiyor mu?

**Normal Sesler;**

**Çıtırtı (Buz Kırılma) Sesi:**

- Otomatik buz çözme işlemi esnasında.
- Cihaz soğuduğu veya ısındığı zaman (cihaz malzemesindeki genleşmeler).

**Kısa çıtlama**

Termostat, komprasörü açıp kapattığı zaman duyulur.

**Kompresör sesi**

Normal motor sesi. Bu ses, kompresörün normal çalıştığı anlamına gelir. Kompresör, devreye girerken, kısa süreli olarak biraz daha sesli çalışabilir.

**Fokurtu ve şırıltı sesi:**

Bu ses, sistem içerisindeki soğutucu akışkanın borular içinde akması esnasında oluşur.

**Su akış sesi:** Buz çözme işlemi esnasında, buharlaştırma kabına akan suyun normal sesi. Cihazda buz çözme işlemi yapılırken bu ses duyulabilir.

**Buzdolabınızın iç kısımlarında nem oluşuyorsa;**

- Yiyecekler düzgün ambalajlanmış mı? Buzdolabına koymadan önce kaplar iyice kurulandı mı?
- Buzdolabının kapıları çok sık açılıyor mu? Kapı açıldığında, odadaki havada bulunan nem buzdolabına girer. Özellikle odanın nem oranı çok yüksek ise, kapıyı ne kadar sık açarsanız, nem birikimi o kadar hızlı olur.
- Otomatik buz çözme işleminden sonra arka duvarda su damlalarının oluşması normaldir. (Statik Modellerde)

**Kapılar düzgün bir şekilde açılıp kapanmıyorsa;**

- Yiyecek paketleri kapıların kapanmasını engelliyor mu?
- Kapı bölmeleri, raflar ve çekmeceler düzgün yerleştirilmiş mi?
- Kapı contaları bozuk mu veya yırtılmış mı?
- Buzdolabınız düz bir zeminde mi?

**Kapı contasının temas ettiği, buzdolabı kabininin kenarları sıcak ise;**

Özellikle yaz aylarında (sıcak havalarda), komprasör çalışması esnasında, dolap üzerinde contanın temas ettiği yüzeylerde ısınma oluşabilir, bu normaldir.

**ÖNEMLİNOTLAR:**

- Ani elektrik kesilmesinde veya fişi prizden takıp çıkarmalarda buzdolabınızın soğutma sistemindeki gazın basıncı henüz dengelenmemiş olduğu için kompresör koruyucu termiği atacaktır. 4-5 dakika sonra buzdolabınız çalışmaya başlayacaktır, endişe edilecek bir durum yoktur.
- Buzdolabınızın « soğutma ünitesi » dolabınızın arka duvarına gizlenmiştir. Bu yüzden buzdolabınızın iç gödesinin arka yüzeyinde, kompresörün çalışma süresine göre, su damlacıkları veya karlanma olabilir. Bu normaldir. Karlanma fazla olmadığı sürece defrost yapmaya gerek yoktur.
- Buzdolabınızı uzun bir süre kullanmayacaksanız (yaz tatillerinde gibi) Termostatı « 0 » konumuna getirin.Defrost işleminden sonra temizleyip nem ve koku oluşmasını engellemek için kapıyı açık bırakın.
- **Bu uyarıların hepsini yerine getirdiğiniz halde buzdolabınızda hala sorun varsa, lütfen size en yakın Teknik Servis Yetkilisi'ne başvurunuz.**
- **Aldığınız cihaz, ev tipi kullanım için üretilmiş olup, sadece evde ve belirtilen amaçlar için kullanılabilir. Ticari yada toplu kullanıma uygun değildir. Tüketicinin buna aykırı kullanımında, TKHK hükümlerinde belirlenmiş, ücretsiz onarım ve garanti süresi içinde arızalardan üretici ve satıcının mesuliyetinin kalktığını önemle belirtiriz.**
- *Cihazınızın Sanayi Bakanlığı tarafından tespit edilen ve ilan edilen kullanım ömrü (cihazınızın fonksiyonlarını yerine getirebilmesi için gerekli yedek parça bulundurma süresi) 10 yıldır.*

## BÖLÜM- 7. TEKNİK ÖZELLİKLER

| | SEG 455A | |
|---|---|---|
| **Toplam Brüt/Net kapasite:** | 430/425 | lt. |
| **Yükseklik:** | 1818 | mm. |
| **Genişlik:** | 700 | mm. |
| **Derinlik:** | 655 | mm. |
| **Ağırlık:** | 69,2 | kg. |
| **Tüketilen Güç:** | 192 | W |
| **Enerji Tüketimi:** | 1,22 | KWh/24h |

***DERİN DONDURUCU BÖLMESİ***

**** *Dört yıldız (-18°C ve daha soğuk)*

| | | |
|---|---|---|
| **Brüt/Net Kapasite:** | 100/99 | lt. |
| **Dondurma Kapasitesi:** | 5 | kg/24h |

***SOĞUTUCU BÖLMESİ***

| | | |
|---|---|---|
| **Brüt/Net Kapasite:** | 330/326 | lt. |

# BÖLÜM- 8. BUZDOLABI PARÇALARI VE BÖLÜMLERİ

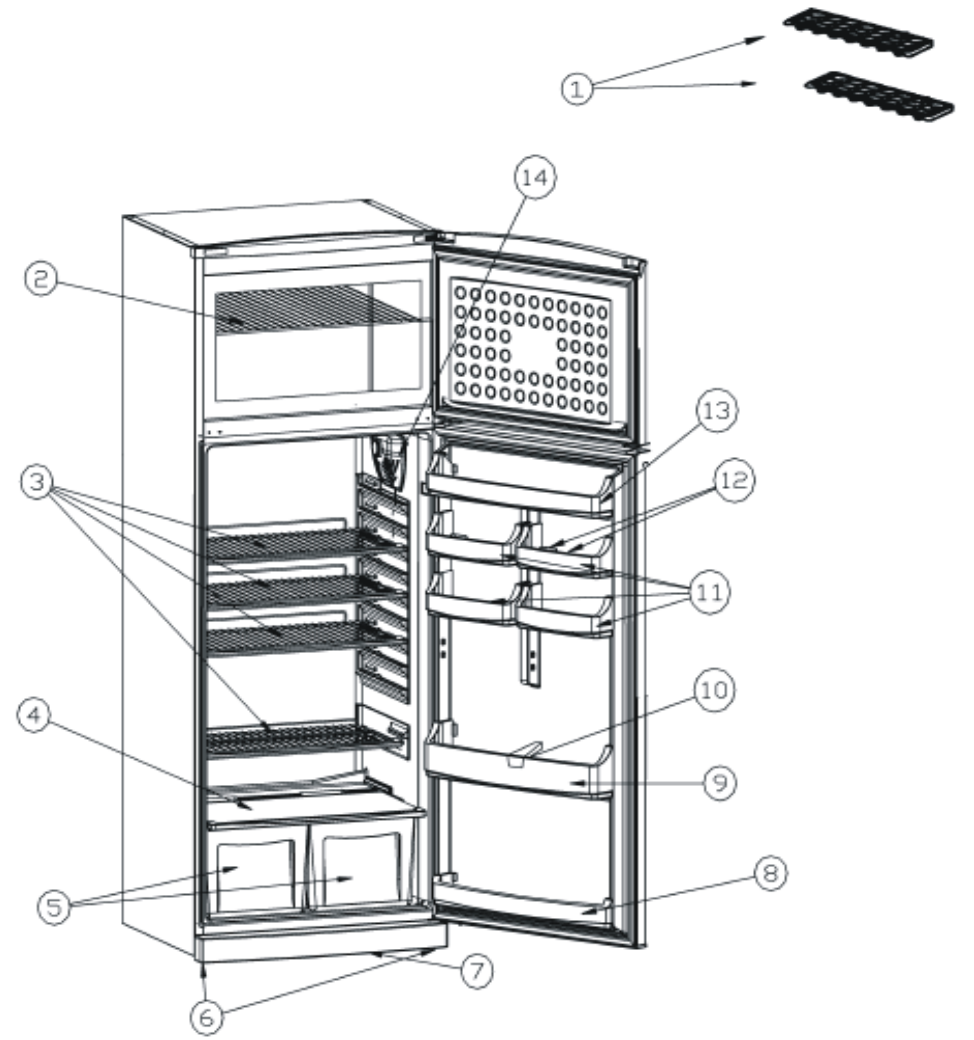


Bu sunum yalnızca cihazın parçaları hakkında bilgilendirme amaçlıdır.
Parçalar cihaz modeline göre farklı olabilir.

1) Buzluk
2) Dondurucu Bölme Rafı
3) Soğutucu Bölme Rafı
4) Cam Raf
5) Sebzelik
6) Ayarlı Ayak
7) Tekmelik
8) Alt Raf
9) Şişelik Rafı
10) Şişelik Tutucusu
11) Hareketli Raf
12) Yumurtalık
13) Peynir - Tereyağ rafı
14) Termostat Kutusu

52028151