VESTEL DAVLUMBAZ

VAD 955 CX

KULLANIM KILAVUZU

CE

VESTEL
teknolojinin türkçesi

ZORLU

İçindekiler

İçindekiler	1
Tüketici Hizmetleri, Genel Bilgiler	2
Montaj Öncesi Güvenlik Kuralları	3
Bakım ve Temizlik Öncesi Güvenlik Kuralları	3
Davlumbazın Kullanımı	4
Bakım ve Temizlik	5
Karbon Filtrenin Değiştirilmesi	6
Lambaların Değiştirilmesi	7
Davlumbazın Bacasız Kullanımı	8
Davlumbazın Konumu	8
Montaj Ölçüleri	9
Davlumbazın Patlatılmış Montaj Çizimleri	10
Davlumbazın Montajı	11
Hava Çıkış Bağlantısının Yapılışı	12
Davlumbaz Ölçüleri ve Teknik Değerler	13
Yetkili Servise Başvurmadan Önce	14
Servis Notları	15-16

Tüketici Hizmetleri:

Degerli Müşterimiz,

Beklentilerinizin üzerinde ürün sunmayı amaç edinen firmamız, en son teknolojik yenilikleri içeren ürünleri kullanımınıza sunmaktadır.

Davlumbazınızı kullanmadan önce, doğru ve güvenli yerleştirme, kullanma ve bakım için temel bilgileri içeren bu kullanım kılavuzunu dikkatlice okuyunuz ve ürününüzün montajı için yetkili servis kitapçığından size en yakın yetkili servise başvurunuz.

Ürününüzün en ileri teknolojik çözümler içerdiğini ve kullanımının son derece kolay olduğunu göreceksiniz.

Bu ürün çevreye saygılı üretim tesislerinde doğaya zarar vermeden üretilmiştir.

Genel Bilgiler:

Bu kullanım kılavuzu Vestel marka davlumbazlar için hazırlanmıştır.

Bu davlumbaz ocak üzerinde kullanılmak üzere dizayn edilmiştir. Duvarınızın davlumbazın ağırlığını taşıyabileceğinden emin olunuz. Montaj sırasında duvar veya dolap üzerinde yapılması gereken herhangi kırma, kesme, vb. işlemler tüketicinin karşılaması gereken masraflardır. Aspiratörünüz dış ortama açılan bir baca sistemiyle kullanıma veya bacasız kullanıma (karbon filtre takılarak) uygundur. Montaja başlamadan önce ve montaj sırasında karşılaşılabilecek hususlara dikkat ediniz. Montaj işlemi Vestel yetkili servisi tarafından yapılmalıdır. Montaj işleri havalandırma konusunda bilgili, uzman ve yetkili bir kişi tarafından yapılmalıdır. Üretici firma bu kitapçıkta belirtilen uyarılara uyulmamasından doğan herhangi bir can veya mal kaybı durumunda sorumluluk kabul etmez.

Cihazın Sanayi Bakanlığı tarafından tespit edilen kullanım ömrü (cihazın fonksiyonlarını yerine getirebilmesi için gerekli yedek parça bulundurma süresi) 10 (On) Yıldır.

Montaj Öncesi Güvenlik Kuralları:

Bu kılavuzdaki talimatlara uyunuz. Bu kılavuzdaki talimatlara uyulmaması sonucu meydana gelebilecek kazalardan, hasarlardan veya yangından dolayı herhangi bir sorumluluk kabul edilmez.

Kullanım kılavuzu cihazın bir parçasıdır ve saklanması gerekmektedir. Davlumbazlar ev tipi kullanımlar için üretilmiş olup, başka amaçlı kullanımlarda tam performans göstermeyecektir.
Cihaz sadece Elektrikli ve Gazlı ocaklar üzerinde kullanılmalıdır.
Davlumbaz, elektrikli ocakların pisirme yüzeyinden en az 60 cm, gazlı veya multi fonksiyonel ocakların pisirme yüzeyinden ise 70 cm uzaga monte edilmelidir.
Gazlı ocakların montaj talimatlarında daha fazla mesafe bırakılması isteniyorsa bu durum dikkate alınmalıdır.
Bu cihazı sıva veya silikonla duvara monte etmeyin. Sadece yüzeye monte ediniz.
Bakım gerekebileceginden, bacayı kolaylıkla sökülemeyecek mobilya veya raflara sabitlemeyiniz.
Davlumbazın baca çıkışı; termosifon, soba, doğalgaz gibi sıcak gazların bağlı olduğu bacalara bağlanmamalıdır.
Fritözde ve yağlı hazırlanan yemekler gözetim altında gerçekleşmelidir. Sık kullanılan yağlarda yangın tehlikesi riski daha yüksektir.
Meydana gelebilecek yangın tehlikesi nedeniyle ve oluşacak olan yüksek ısıdan dolayı cihazda arızalar meydana gelebileceğinden dolayı alevli pişirmelerden kaçınılmalıdır.
Kullanım esnasında alüminyum yağ filtresi takılı olmalıdır ve bu filtreler belirli aralıklarla temizlenmelidir. Aksi taktirde filtre üzerindeki yağ birikintisi alevlenmeye neden olabilir.
Montaj işlemi ve elektrik bağlantısı yetkili kişiler tarafından yapılmalıdır. Arıza durumlarında en yakın yetkili servisi arayınız.
Montaj esnasında enerji giriş kablosu, ısıya, sıkıştırılmaya veya ezilmeye maruz bırakılmamalıdır.
Cihazınızdaki ampul değiştirme ve temizlik işlemlerini yaparken cihazın fişi çekilmeli veya sigortası indirilmelidir.
Baca çıkışında bulunan alüminyum klepenin motorun çalışmadığı anda kapalı olmasını engelleyebilecek olumsuzluklar ortadan kaldırılmalıdır.

Bakım ve Temizlik Öncesi Güvenlik Kuralları

Bütün bakım ve temizlik işlemlerinden önce cihazın fişi çekilmeli veya sigortası indirilmelidir.
Cihaz buharlı temizlik cihazları ile temizlenmemelidir.
Bakım ve temizlik işlemleri yapılmadığı taktirde biriken yağlardan dolayı yangın tehlikesi riski yükselmektedir. Bu nedenle cihazınızın bakım ve temizlik işlemlerini düzenli olarak yaptırınız.
Tamirat işlemleri yetkili servis elemanları tarafından yapılmalıdır.

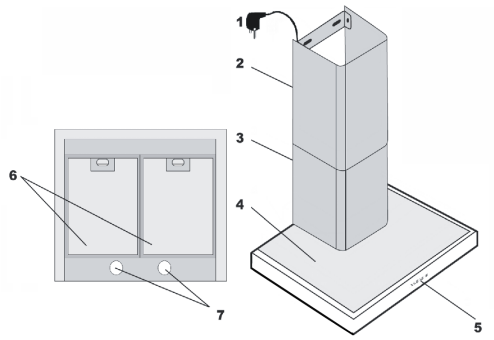

1. 220 V Fişli Enerji Kablosu
2. İç Baca
3. Dış Baca
4. Gövde
5. Kontrol Paneli
6. Alüminyum Filtre
7. Aydınlatma

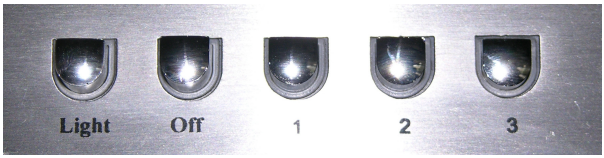

Davlumbazın Kullanımı :

Kontrol Paneli :

Kontrol paneli cihazın ön kısmında bulunmaktadır. Buradan cihazın kullanımı rahat ve kolaylıkla yapılabilir.

Cihazın Devir Seçimi :

Cihazın devri yapılan işleme göre değiştirilebilir. Buharlaşmanın yoğun olduğu bir işlemde devir yükseltilmeli, az olan bir işlemde ise azaltılmalıdır. Bu konuda önemli olan cihazın ocak ile birlikte çalıştırılmasıdır. Meydana gelen dengeli bir hava akımı cihazın üzerinde olumlu bir çekiş gücü oluşturmaktadır. Cihazın işlem bittikten sonra birkaç dakika daha çalıştırılması tavsiye edilir.

Anahtarın Kullanımı :

a) Cihaz Motoru aç / kapat:

Cihazı herhangi bir devir (1,2,3) butonuna basarak çalıştırabilirsiniz. “Off” butonuna basarak motoru kapatabilirsiniz.

b) Devir Ayarı

Çalışmakta olan cihazın devri seçilen devir kademesi butonuna basılarak ayarlanabilir.

c) Aydınlatma aç / kapat:

Cihazın aydınlatması, “Light” yazan düğmeye basılarak gerçekleştirilebilir. Buton basılı iken lamba açık, basılı değilken ise lamba kapalı olacaktır.

Bakım ve Temizlik:

Dikkat:

Bütün Bakım ve Temizlik işlemlerinden önce cihazın fişinin çekilmiş olmasına veya sigortasının indirilmiş olmasına dikkat ediniz.

a) Bakım ve Temizlik Süresi :

Davlumbazın kullanım ömrü ve performansı açısından belirli aralıklarla bakımının ve temizliğinin yapılması gerekir. Davlumbazın metal filtrelerinde yağ ve kir atıklarının birikmesi cihazınızın normal çalışmasını etkileyebilir. Cihazın iç kısımlarında ve bacasında gereksiz yağ birikintilerinin oluşması yangın riskini yükseltir. Bacasız kullanım için gerekli olan iç kısımdaki Karbon Filtre(ler) belirli bir süre kullanılabilir. Temizlenip yıkanamazlar. Bu nedenle Karbon Filtre(ler) belirli aralıklarla değiştirilmelidir. Yedek karbon filtrelerini yetkili servislerden tedarik edebilirsiniz.

- Metal filtrelerin 2 – 3 haftada bir temizlenmesi gerekir.
- Karbon filtre her 3 – 6 ay arası değiştirilmesi gerekir.

Bu temizlik ve bakım; mutfağınızdaki mobilyalarda ve duvarlarda yağ kalıntıları oluşmaması için belirli aralıklarla devamlı yapılmalıdır.

b) Cihazın Temizlenmesi:

- Davlumbazın fişini çekerek veya bağlı olduğu sigortayı indirerek enerjisini kesiniz.
- Cihazı buharla veya buharlı bir temizleme gereci ile temizlemeyiniz.
- Davlumbazın yüzeyini uygun olmayan temizlik malzemeleri ile temizlemeyiniz. Aksi halde cihazda renk değişimi oluşabilir.
- Cihazın dış yüzeyi uygun bir temizleyiciyle (Örneğin : Cihazı çizmeyecek bir sıvı bulaşık deterjanı) ve de yumuşak bir bezle temizlenmelidir. Cihaz temizlendikten sonra kurutulmalıdır. Camlı cihazların camını cam temizleyici bir malzeme ile temizleyiniz.

c) Metal Filtrenin Temizlenmesi:

Davlumbazın fişini çekerek veya bağlı olduğu sigortayı indirerek enerjisini kesiniz.

Metal Filtrenin Çıkarılması:

Metal filtrelerin kilitleme sürgüsünü arkaya doğru bastırıp, cihazın aşağısına doğru çekerek yerinden çıkartınız.



Temizleme İşlemi:

Metal filtreyi bulaşık deterjanlı sıcak suya batırıp bir süre bekledikten sonra yumuşak bir fırça yardımıyla temizleyiniz. Temizledikten sonra sıcak su ile durulayınız. Gerekirse bu işlemi tekrarlayınız. Metal filtreyi bulaşık makinesinde normal programda 55 derecede yıkayabilirsiniz.



Öneriler:

Metal filtreleri temizlerken ızgarasının zarar görmemesine dikkat ediniz. Sert temizlik malzemeleri kullanıldığında filtrelerde renk değişikliği görülmektedir. Bu cihazı olumsuz olarak etkilemeyecektir ve bir arıza sebebi değildir. Temizledikten sonra kurumuş olan filtreyi uygun bir şekilde tekrar cihaza takınız.

Karbon Filtrenin Değiştirilmesi:



Karbon Filtre davlumbazların bacasız kullanımı amacıyla üretilen opsiyonel bir parçadır ve davlumbazlarla birlikte satılmaz. Ürününüzü bacasız olarak kullanmak istiyorsanız Karbon Filtreleri yetkili sevislerimizden satın alabilirsiniz.

a) Kare Karbon Filtrenin Değiştirilmesi:

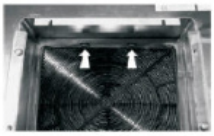

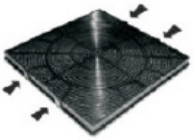

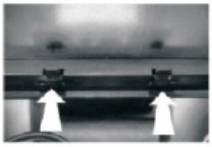

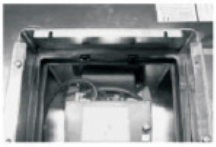

· Davlumbazın fişini çekerek veya bağlı olduğu sigortayı indirerek enerjsini kesiniz.
· Karbon filtreye ulaşabilmek için metal filtreleri yerinden çıkartınız.
· Karbon filtreyi çıkartabilmek için tırnaklarına bastırıp davlumbazın aşağısına doğru çekiniz.
· Karbon filtreyi takarken çıkıntıların aynı yönde bulunmasına dikkat edilmelidir.
· Filtrenin önce tırnak olmayan kısmını takıp sonra yukarıya doğru bastırarak yerine oturmasını sağlayınız.
· Tırnakların yerlerine düzgün olarak oturduğundan emin olunuz.

b) Yuvarlak Karbon Filtrenin Değiştirilmesi:



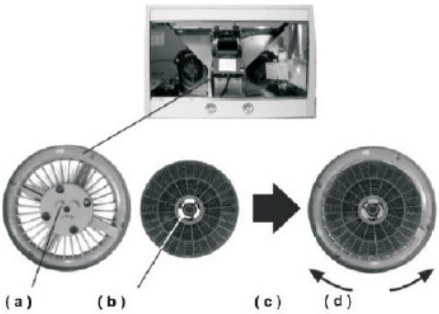

· Davlumbazın fişini çekerek veya bağlı olduğu sigortayı indirerek enerjsini kesiniz.
· Karbon filtreye ulaşabilmek için metal filtreleri yerinden çıkartınız.
· Karbon filtreler içinde motor bulunan salyangozun iki yan tarafında birer adet olarak bulunur.
· Filtreleri çıkartabilmek için filtreleri saat yönünün tersine doğru (d) çeviriniz ve dış yön doğrultusunda çekiniz.
· Yeni karbon filtreleri ambalajından çıkarttıktan sonra karbonun dağılımını sağlamak için biraz sallayınız.
· Filtreleri yerlerine takmak için; filtrelerin üzerindeki tırnakları (b) salyangoz üzerindeki yuvalara (a) yerleştirip, iç içe geçmesini sağlayınız. Yerlerine yerleştirilen karbon filtreleri saat yönüne doğru (c) kilitlenene kadar çeviriniz.

Öneriler:

Bacasız kullanılan cihazlarda, cihazın yemek pişirildikten sonra 10 ile 15 dakika arası çalışmasını öneririz. Bu işlem karbon filtrede biriken nemin kurumasını sağlayacaktır.

Lambaların Değiştirilmesi:

· Davlumbazın fişini çekerek veya bağlı olduğu sigortayı indirerek enerjisini kesiniz.
Çatlak veya kırık lambaları kullanmayınız.
· Yedek lambaları yetkili servisinizden tedarik edebilirsiniz. Lamba alırken güç ve gerilim [Watt (W) ve Voltaj (V)] değerlerine dikkat edilmelidir.

Bu değerler üreticinin bildirdiği değerler ile bire bir uygun olmalıdır.

· Yukarıdaki uyarılara dikkat ederek; davlumbazın metal filtresini çıkartınız.
· Buji tip lambası bulunan cihazlarda da lambayı saat yönünün tersine doğru çevirerek yerinden çıkartabilirsiniz. Yenisini takarken de saat yönüne doğru çevirerek sıkıştırmak yeterlidir.
Buji tip lambalar ise E 14 tipi duylarla kullanılabilir.

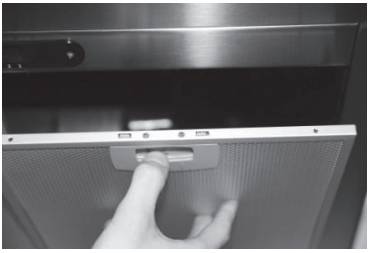



a) Cihaz hiçbir şekilde çalışmıyorsa:

- Cihazın bağlı olduğu sigortayı ve evinizin ana sigortasını kontrol ediniz.
- Davlumbazın fişi takılı mı veya prize tam oturmuş mu kontrol ediniz.
- Fişi çıkartıp cihazın başlama moduna geçmesini sağlayınız. Bunu sağlamak için 15 ile 20 saniye bekleyiniz ve fişi tekrartakınız. Eğer fişe ulaşamıyorsanız cihazın bağlı olduğu sigortayı indirerek aynı işlemi yapınız.

b) Cihazın performansı yeterli değilse veya çalışırken yüksek ses yapıyorsa:

- Cihazın bacasının eni yeterli mi? (min.120 mm).
- Metal filtreler temiz mi? Kontrol ediniz.
- Davlumbazı bacasız olarak kullanıyorsanız, karbon filtre(ler)nin 6 aydan eski olmamasına dikkat ediniz.
- Hava akımını sağlamak için mutfağınızı yeterli olarak havalandırmaya özen gösteriniz.

Eğer cihazın performansı hala sizi memnun etmiyorsa yetkili servisine başvurunuz.

c) Davlumbaz aydınlatma lambası çalışmıyor:

- Davlumbazın lambalarının tamamı veya biri çalışmıyorsa; Lütfen lambaları değiştiriniz.

Bu konu ile ilgili “Lambaların Değiştirilmesi” bölümünü okuyunuz.

Eğer cihazın lambaları hala yanmıyorsa yetkili servisine başvurunuz.

Davlumbazın Bacasız Kullanımı:

· Bacalı kullanımda yemeklerin buharu havalandırma sistemi ile dışarıya atılmaktadır.
· Davlumbazın bacasız kullanımında ise yemek buharı, yağ atıklarından ve kötü kokulardan arındırılarak tekrar mutfağa verilmektedir.
· Kötü kokuların ve yağ atıklarının arındırılması için bu amaçla üretilen karbon filtreler mutlaka cihazınızda takılı olmalıdır. Bacasız kullanım, bacayı dışarıya verme imkanı olmadığı durumlarda önerilir.
· Karbon filtre kullanılması cihazdaki hava çekiş gücünü azaltmaktadır. Hava akışındaki zorluktan dolayı davlumbazınızın sesi yükselmektedir.
· Davlumbazlar fabrikadan karbon filtresiz olarak gönderilmektedir.
· Davlumbazlar bacalı kullanım öngörülerek üretilmişlerdir.
· Davlumbazınızı bacasız olarak kullanmayı tercih ederseniz karbon filtreleri yetkili servislerden temin edebilirsiniz.

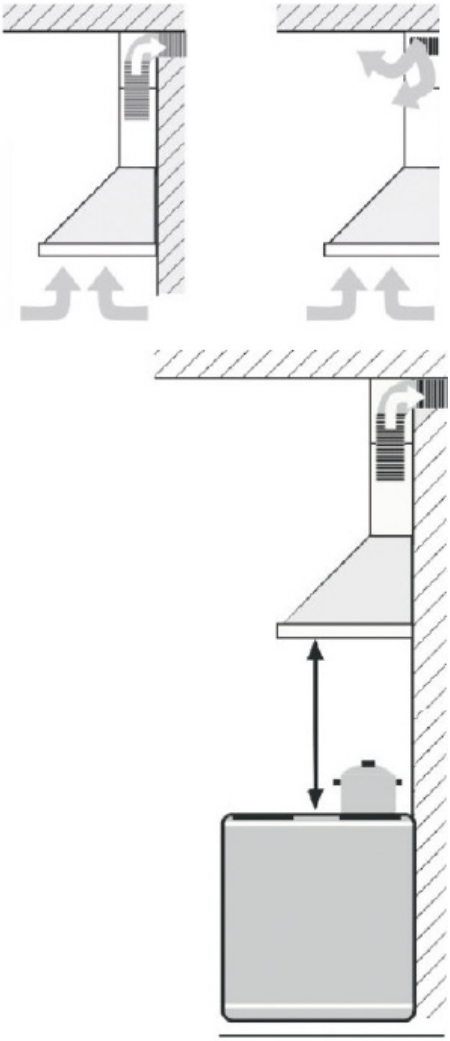

Davlumbazın Konumu:

Davlumbazın montajı yapılmadan önce ocak ile arasındaki mesafeye dikkat edilmelidir. Bu mesafe; elektrikli ocaklarda minimum 60 cm. maksimum 70 cm. Gazlı ve multi fonksiyonel ocaklarda minimum 70 cm. maksimum 80 cm. olmalıdır.

Davlumbaz Patlatılmış Montaj Çizimleri Açıklamaları:

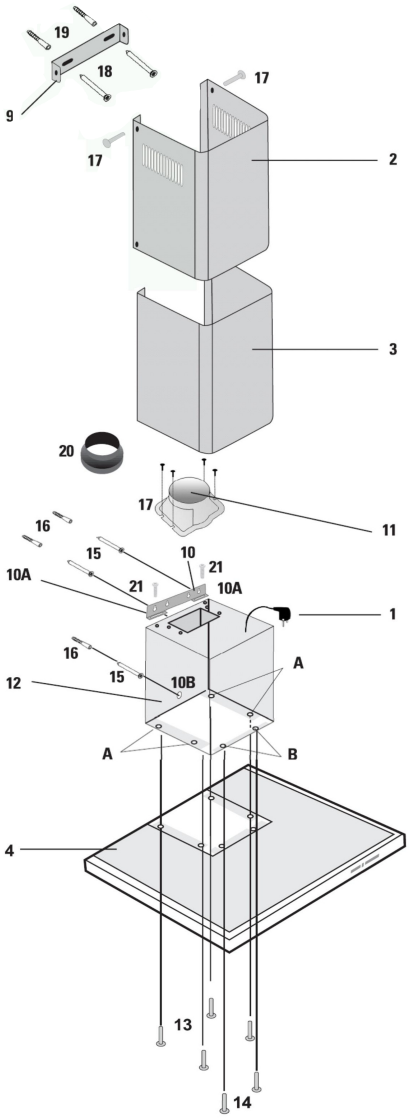

1. 220 Volt Fişli Kablo
2. İç Baca (Üst)
3. Dış Baca (Alt)
4. Gövde
9. İç Baca Duvar Montaj Sacı
10. Motor Askı Sacı
11. Plastik Baca Çıkışı
12. Motor Blok
13. M5 x 20mm Pullu Vida
14. M5 x 20mm Somunlu Pullu Vida
15. 5x50mm Vida
16. 8mm Dübel
17. 3,5 x 10mm Vida
18. 3,5 x 25mm Vida
19. 6mm Dübel
20. Baca Adaptörü (150/120mm)
21. M4x20mm Vida
22. M4 x 20mm Plastik Pullu Vida
23. M4 x 12mm Plastik Pullu Vida

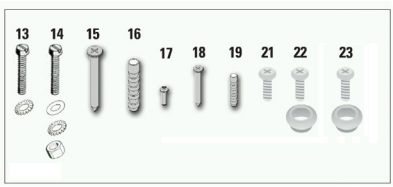

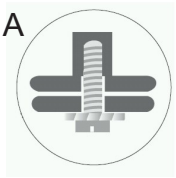



Montaj Ölçüleri :

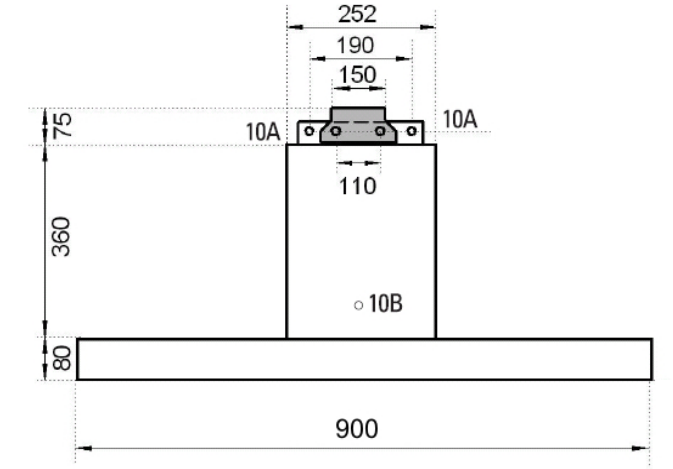

Davlumbazların Montajı :

Davlumbaz gövdesi (4) ile motor bloğunu (12), 4 adet M5 x 20 mm. vida ile birbirine bağlayınız. Davlumbazların patlatılmış resimlerinde (Sayfa 10) montaj bağlantı elemanları ve tespit yerleri belirtilmiştir.

İç Elektrik Bağlantılarının Yapılışı:

Davlumbazın motor kabini ile gövde kısmı arasındaki elektriksel bağlantıyı, altılı bağlantı fişlerini birbirine bağlayarak gerçekleştiriniz.

Plastik Bacanın Montajı:

Plastik bacayı (11) cihaz üzerindeki yerine oturtunuz ve 4 adet 3,5x10 mm (17)vida ile tespit ediniz.

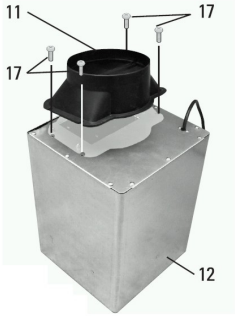

Davlumbazın Duvara Montajı:

Askı aparatını (10) iki adet M4 x 20 mm. (21) vida ile gevşek bir şekilde motor bloğa vidalayınız. Askı aparatının vidaları monte edileceği yere sonradan ayarlanabilecek şekilde hareketli olmalıdır. Sayfa 9 ve sayfa 10 da görülen montaj çizimlerindeki ölçülere göre duvara iki adet (10A) delik deliniz. Deliklere birer adet 8 mm. (16) dübel yerleştirip, birer adet 5 x 50 mm. (15) vida ile 10 mm. si dışarıda kalacak şekilde vidalayınız. Bu işlemden sonra askı aparatı (10) üzerine takılmış olan davlumbazı bu vidalara (15) takınız. M4 x 20 mm. (21) olan ve gevşek bağlanan vidaları gerekli ince ayarlamaları yaptıktan sonra (10B) deliğinin yerini duvara işaretleyiniz ve davlumbazı indirip, (10B) deliklerini deliniz. Deliklere birer adet 8 mm. (16) dübel yerleştiriniz.

Davlumbazı tekrar duvardaki yerine takınız ve 10 mm. si dışarıda kalan (10A) deliklerindeki vidaları sıkıştırınız.

Bunu yaparken duvarda bulunan davlumbazı iyi hizalayınız.Gerekirse M4 x 20 mm. (21) vidaları ile ince ayarını vererek sıkıştırınız, daha sonra içinde 8 mm. dübel (16) bulunan (10B) deliklerine iki adet 5 x 50 mm. (15) vida yerleştirip iyice sıkıştırınız.

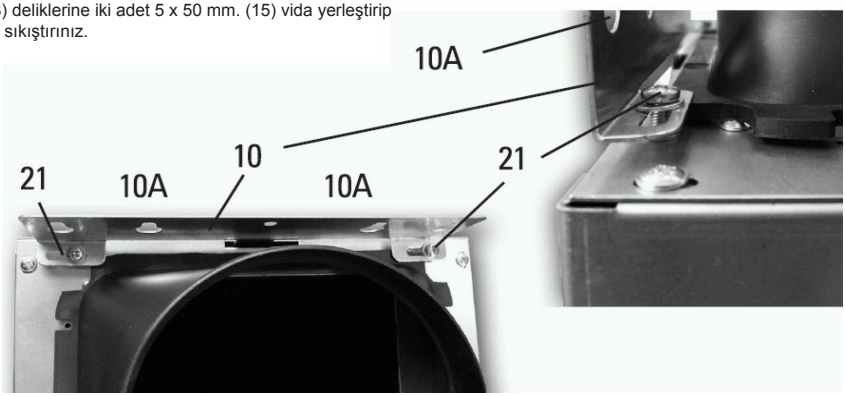

Hava Çıkış Bağlantısının Yapılışı:
Davlumbazın üst kısmında bulunan plastik baca çıkışına (çıkış çapı bazı davlumbazlarda 150mm ve 120mm, bazılarında ise sadece 120mm olarak üretilmiştir) 150mm veya 120mm çapında spiral boru veya plastik boru yardımı ile diğer yanıcı gazların (termosifon , soba , doğalgaz vb.) atılmadığı avn bir havalandırma bacasına bağlayınız.
Bağlantını sıkı ve düzgün olarak yapılmasına dikkat edilmelidir. Bağlanacak olan boruyu montajdan önce yeterli uzunlukta hazırlayıp, cihaza bağlayınız. Spiral borunun bükülüp hava çıkışını kapatmamasına dikkat ediniz.

Elektrik Bağlantısının yapılması (220-240 V):
Cihazın fişini şebekeye bağlı uygun bir prize takınız. Bütün montaj işlemleriniz bitince prize, bağlı bulunduğu sigortayı devreye alarak enerji veriniz.

Baca Montajı:
Metal bacaların üzerindeki koruyucu folyoları kaldırınız. Bacasız kullanımda iç (yukarıya doğru çıkan) bacanın havalandırma delikleri mutlaka yukarıda olmalıdır.
Bacalı kullanımdan havalandırma kanalından iç kısmın gözükmesini istemiyorsanız bu bacanın havalandırma kanallarını aşağıya doğru gelecek şekilde monte ediniz.
Baca aparatını (9) 3,5 x 25mm iki adet vida (18) ile önceden duvara yerleştirdiğiniz 6mm iki dübele (19) monte ediniz.
Baca aparatı üzerindeki gezer kanal yardımı İle gerekil ayarlamalarınızı yapınız. Bacaları gövdeye yerleştirip, iç bacayı kızaklayarak tavana kadar sürünüz. Tavana yakın yerde bulunan baca aparatına iç (2) bacayı iki adet 3,5x10mm(17) vida ile monte ediniz.

Dekoratif Camın Montajı (Camlı Modellerde):
Cihazınızın modeline göre camını yerine yerleştiriniz. Camı alttan yerleşen modellerde camdaki deliklerden M4x20mm kaplamalı plastik pullu vidalar ile, üstten yerleşen modellerde de M4x12mm kaplamalı plastik pullu vidalar ile sabitleyiniz.
(Bkz. Sayfa 10)

Montaj Sonrası Davlumbazın Çalıştırılması:
Cihazın üzerindeki bütün koruyucu folyoları kaldırınız. Davlumbazın kullanımı İle İlgili bölümde bahsedildiği gibi cihazı test ediniz. Bu işlemi servisiniz gözetiminde montaj sonrası gerçekleştiriniz.

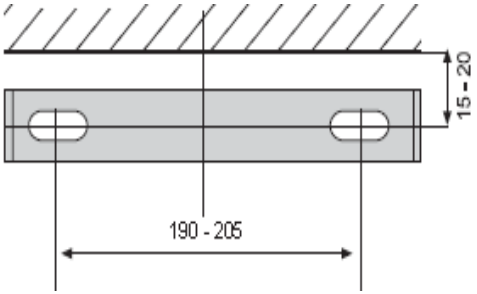

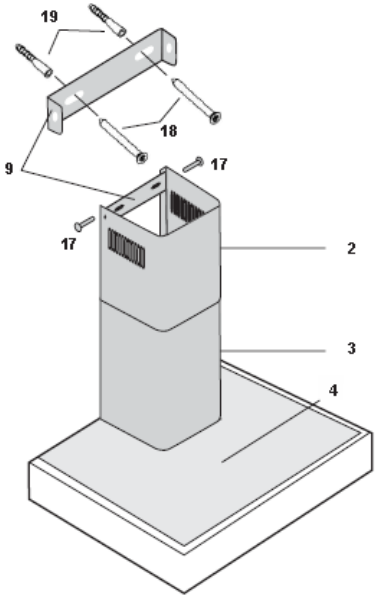

Davlumbaz Ölçüleri ve Teknik Değerler:

VAD 955 CX

VESTEL	
Model	VAD 955 CX
Voltage	~220-240 V/ 50 Hz
Motor	260 W
Lamps	2 x 25 W
Power	310 W
Made in Turkey	CE
EN 60335-2-31	KEMA

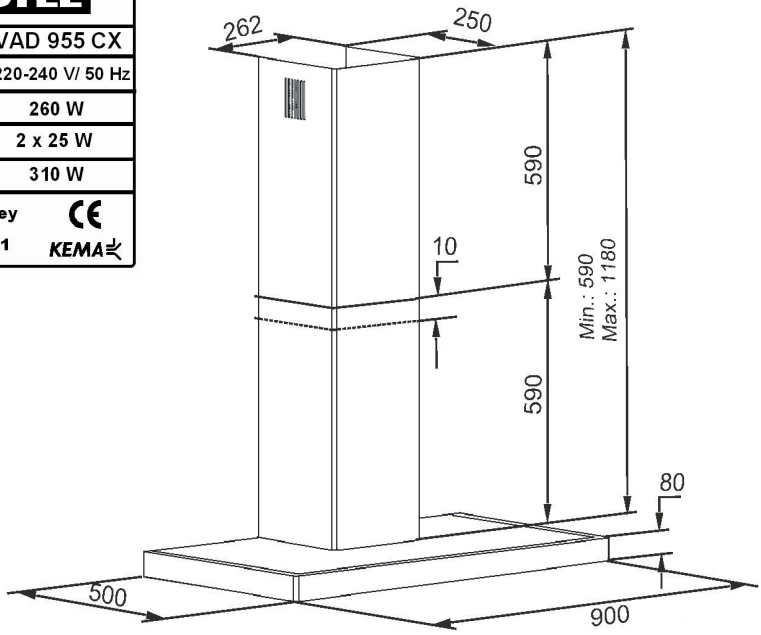

Teknik çizimlerde verilen ölçüler mm. cinsindendir.

Yetkili Servise Başvurmadan Önce:

Cihaz Çalışmıyorsa:

· Fişin prize takıldığından ve sigortaların sağlam olduğundan emin olunuz.
· Ön paneldeki tuşları kontrol ediniz. (Bu tuşların çevresi uzun süre temizlenmediği durumlarda dolar ve tuşların görev yapmasını engeller).

Devir Tuşları Çalışmıyorsa:

· Tuşların kenarlarını kontrol ediniz. Tuşların rahat bir şekilde çalışmasına engel teşkil edecek kirleri temizleyiniz.

Aydınlatma Çalışmıyorsa:

· Fişin prize takıldığından ve sigortaların sağlam olduğundan emin olunuz.
· Aydınlatma düğmesinin görev yapıp yapmadığından emin olunuz.
· Ampulleri kontrole diniz. Bu kontrolü yaparken mutlaka cihazın fişini prizden çekiniz. Ampuller gevşemiş ise sıkınız, sıkmanıza rağmen hala yanmıyorsa ampulleri değiştirebilirsiniz.

Şunları belirtiniz :

· Cihazın problemini
· Cihazın modelini
· Ürün kodunu (cihazın iç tarafındaki bilgi etiketinde yer alır)
· Tam adresinizi
· Alan kodunuzu ve telefon numaranızı

Servis Notları:

1) .....
.....
.....
.....
.....

2) .....
.....
.....
.....
.....

3) .....
.....
.....
.....
.....

4) .....
.....
.....
.....
.....

5) .....
.....
.....
.....
.....

Servis Notları:

6) .....
.....
.....
.....
.....

7) .....
.....
.....
.....
.....

8) .....
.....
.....
.....
.....

9) .....
.....
.....
.....
.....

10) .....
.....
.....
.....
.....

VESTEL
Dayanıklı Tüketim Malları Pazarlama A.Ş.
Merkez:
Zorlu Plaza Avcılar 34310 İstanbul
Tel: (212) 456 22 00 Faks: (212) 422 02 03

Üretici firma:
Sente Makina
Kalıp Sanayi ve Ticaret A.Ş.
Tel: (358) 514 93 93 Faks: (358) 514 93 92

3 YIL GARANTİ

VESTEL
teknolojinin türkçesi